INSPIRE

МОНТАЖ ТА ІНСТРУКЦІЯ З ЕКСПЛУАТАЦІЇ

Лава регульована Inspire SCS-WB

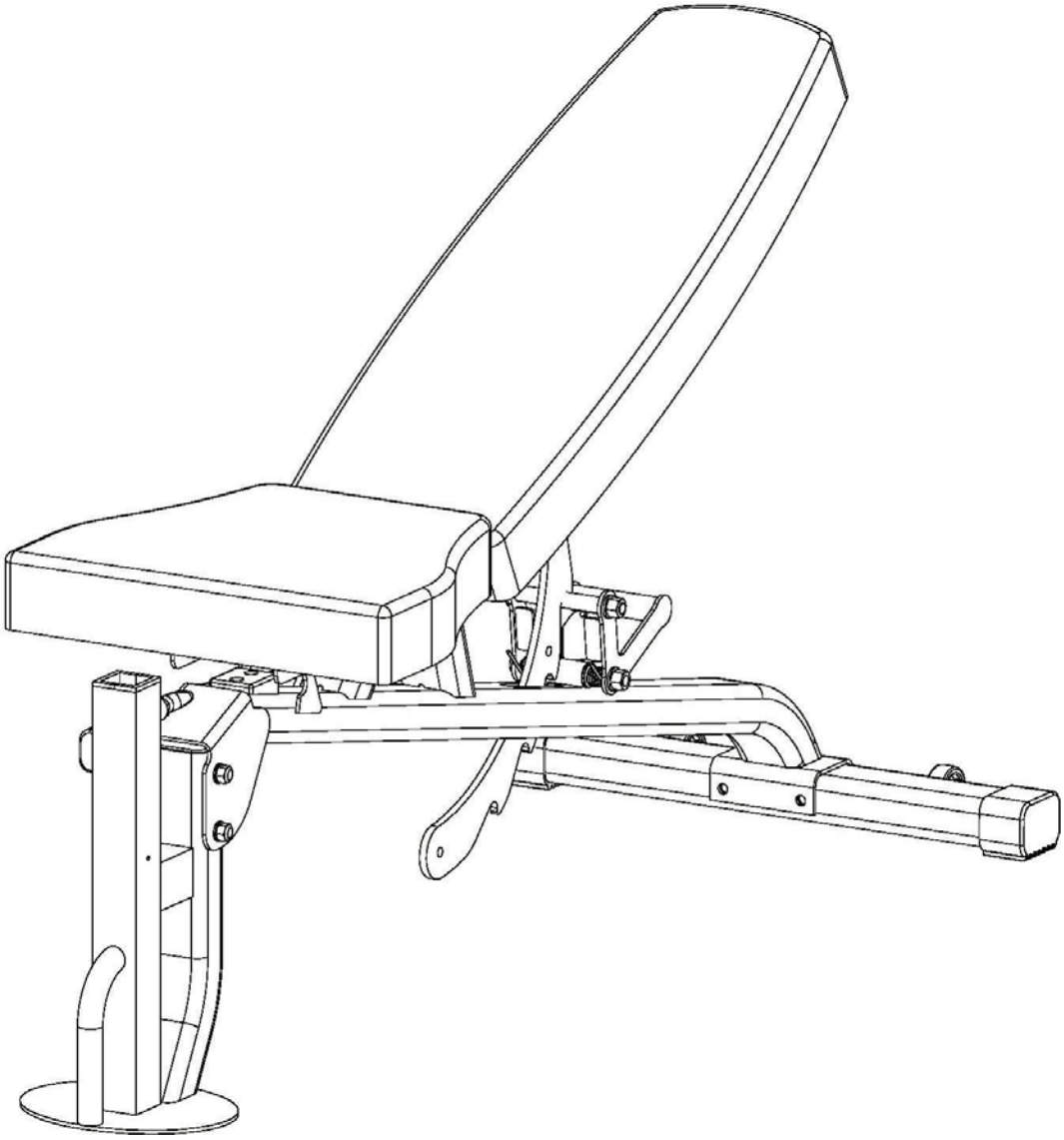

ЗАПИШІТЬ ТУТ СЕРІЙНИЙ НОМЕР

ЗМІСТ

Опис розділу	Стор.
Вступ	1
Правила техніки безпеки	2
Необхідні інструменти	2
Перелік частин	3
Обладнання та перелік інструментів	4
Інструкції по монтажу	5-8
Схеми монтажу	9
Загальна технічне обслуговування	10
Обмежена гарантія	11

ВСТУП

Прочитайте дану інструкцію перед тим, як збирати та використовувати тренажер. В цьому посібнику надаються детальні послідовні інструкції щодо правильного монтажу.

Перед тим, як розпочати збирати тренажер, перевірте перелік деталей, який надається в даному посібнику, щоб переконатися, що всі деталі тренажеру входять до комплекту. Якщо певних деталей не вистачає, зверніться до торгового представника з продажу спортивного обладнання для придбання запасних деталей.

Якщо у вас виникли запитання, будь-ласка, зателефонуйте до служби підтримки клієнтів.

СЕРВІСНИЙ ЦЕНТР
Контактні телефони:
м. Київ
+38(044) 489-50-30
+38(044) 391-33-55
Веб- сайт:
www.prof.interatletika.com
E-mail:
prof.service@interatletika.com

ПРАВИЛА ТЕХНІКИ БЕЗПЕКИ

ЗАСТЕРЕЖЕННЯ

Даний функціональний тренажер розроблений з урахуванням найсприятливіших засобів безпеки під час тренування. Однак, дотримання певних правил техніки безпеки є обов’язковим при використанні тренажеру та під час тренувань. Обов'язково прочитайте інструкцію з експлуатації перед проведенням монтажу даного тренажеру або перед його використанням. Зокрема, зверніть увагу на такі важливі застереження:

1. Завжди слідкуйте, щоб діти та домашні тварини не знаходилися близько біля тренажеру.
2. Даний функціональний тренажер може використовуватися одночасно тільки одним користувачем
3. Якщо користувач відчуває запаморочення, нудоту, біль у грудях або будь-які інші тривожні симптоми, потрібно негайно припинити тренування та проконсультуватися з лікарем.
4. Розташовуйте тренажер на чистій, рівній поверхні, не використовуйте його на відкритому повітрі.
5. Тримайте руки подалі від рухомих частин тренажеру.
6. Завжди одягайте відповідний одяг під час тренувань та відповідне спортивне взуття.
7. Використовуйте даний функціональний тренажер тільки за його прямим призначенням, як описано в цьому посібнику.
8. Люди з обмеженими можливостями та фізичними вадами не повинні використовувати цей тренажер без кваліфікованого фахівця або без присутності лікаря.
9. Завжди робіть вправи на розтяжку м’язів перед початком тренувань на даному тренажері.
10. Не використовуйте тренажер, якщо він не функціонує належним чином.
11. Тренування рекомендується проводити з особистим тренером (консультантом).
12. Максимальна вага користувача 300 фунтів (136 кг).

НЕОБХІДНІ ІНСТРУМЕНТИ ДЛЯ МОНТАЖУ

Необхідні інструменти для проведення монтажу даного функціонального тренажеру: розвідний гайковий ключ та шестигранні гайкові ключі.

ПЕРЕЛІК ДЕТАЛЕЙ

Частина#	Опис	Кількість
2	Ø ¾” Шайба	8
3	Ø 5/8” Шайба	6
4	Передня стійка (зібрана)	1
5	Головна опора сидіння (зібрана) 1	1
6	Задня підставка	1
8	Спинка сидіння	1
9	Сидіння	1
11	M10 Гайка	4

ОБЛАДНАННЯ ТА ПЕРЕЛІК ІНСТРУМЕНТІВ

Примітка: Деталі кріплення, які зображені нижче, надаються без розмірів. Будь-ласка, використовуйте власну лінійку для вимірювання розмірів.

#2 Ø $\frac{3}{4}$" Шайба (Кільк 8)

#3 Ø $\frac{5}{8}$" Шайба (Кільк 6)

#11 M10 Гайка (Кільк 4)

#1 M10 x 3 $\frac{3}{4}$" Болт

#10 M8 x 2 $\frac{3}{4}$" Болт (Кільк-2)

#7 M8 x 1" Болт (Кільк-4)

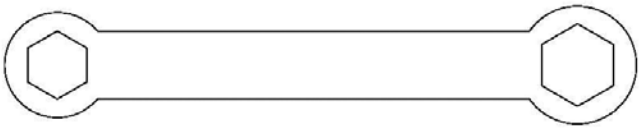

#56, #17 Гайковий ключ (Кільк-1)

#53,#6 Шестигранна викрутка (Кільк - 1)

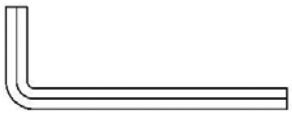

#54,#5 Шестигранна викрутка (Кільк - 1)

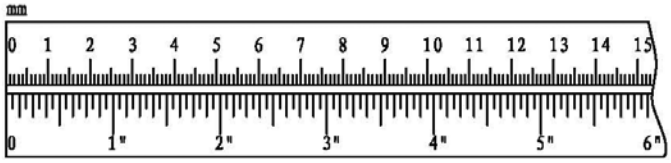

ІНСТРУКЦІЇ ПО МОНТАЖУ

КРОК 1

A.) Прикріпіть головну опору сидіння (# 5) до передньої стійки (# 4).
B.) Закріпіть її за допомогою двох M10 x 3% "шестигранних болтів (# 1), чотирьох 0%" шайб (# 2) та двох M10 гайок (#11).
C.) Не затягуйте гайки та болти до кінця поки що.

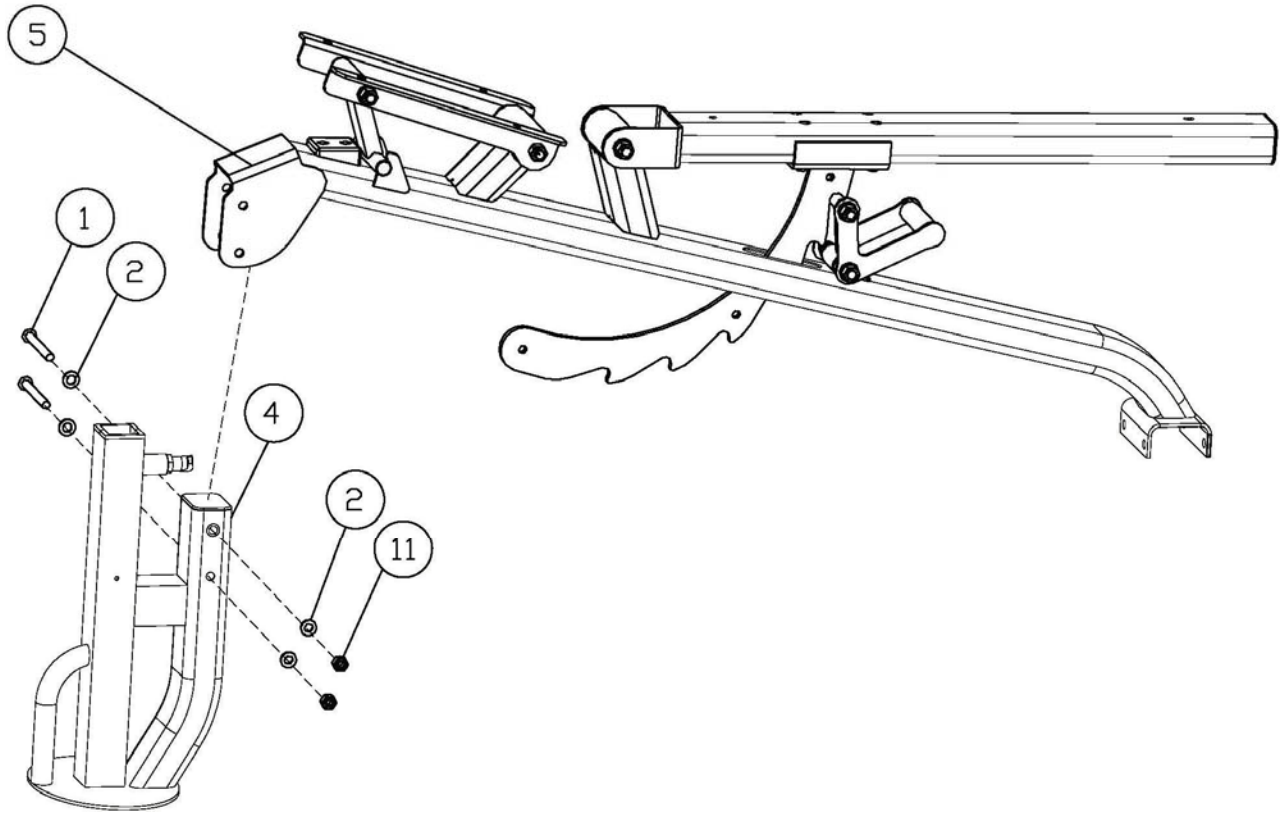

STEP 2

A.) Прикріпіть головну опору сидіння (# 5) до задньої підставки (# 6). Прослідкуйте, щоб наклейка із застереженнями була зверху.
B.) Закріпіть головну опору сидіння за допомогою двох M10 x 3% "шестигранних болтів (# 1), чотирьох 0%" шайб (# 2) та двох M10 гайок (#11).
C.) Міцно затягніть всі встановлені гайки та болти.

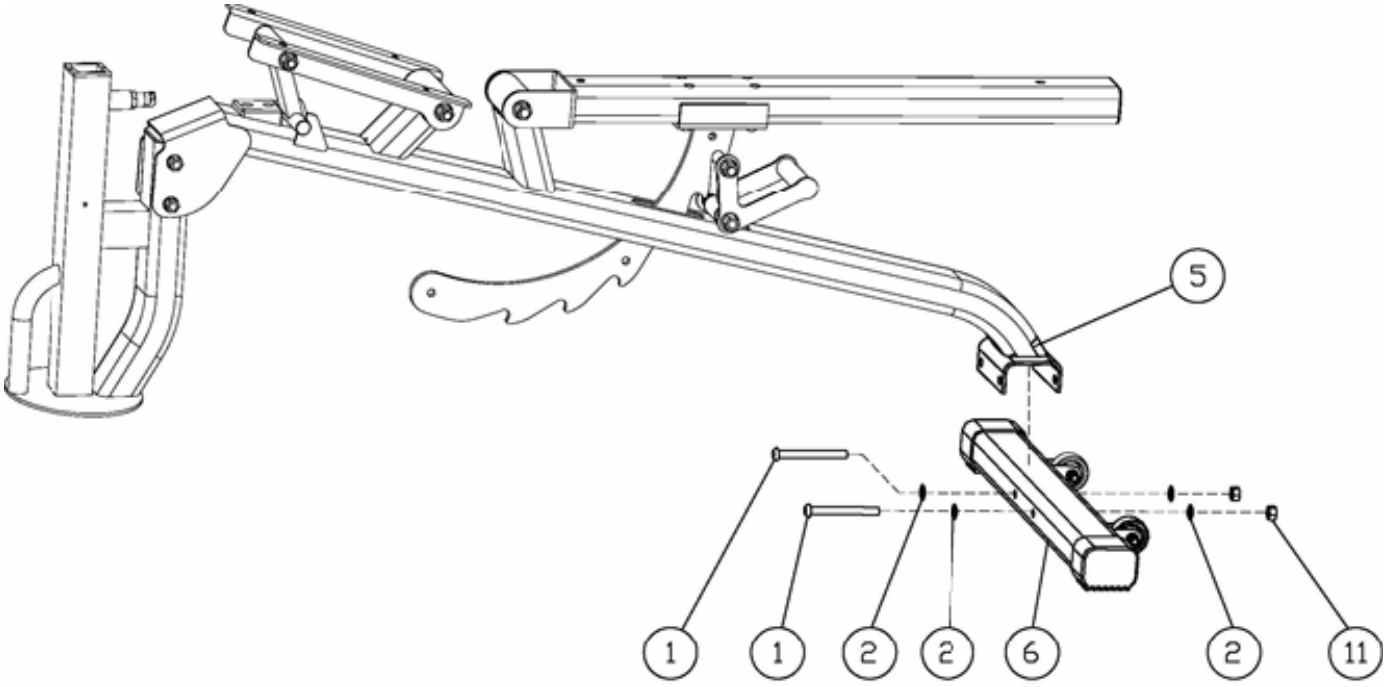

КРОК 3

А.) Розташуйте сидіння (# 9) на зібраній опорі сидіння (# 5).
В.) Прикріпіть його за допомогою чотирьох М8 х 1" шестигранних болтів (#7) та Ø 5/8" шайб (#3).

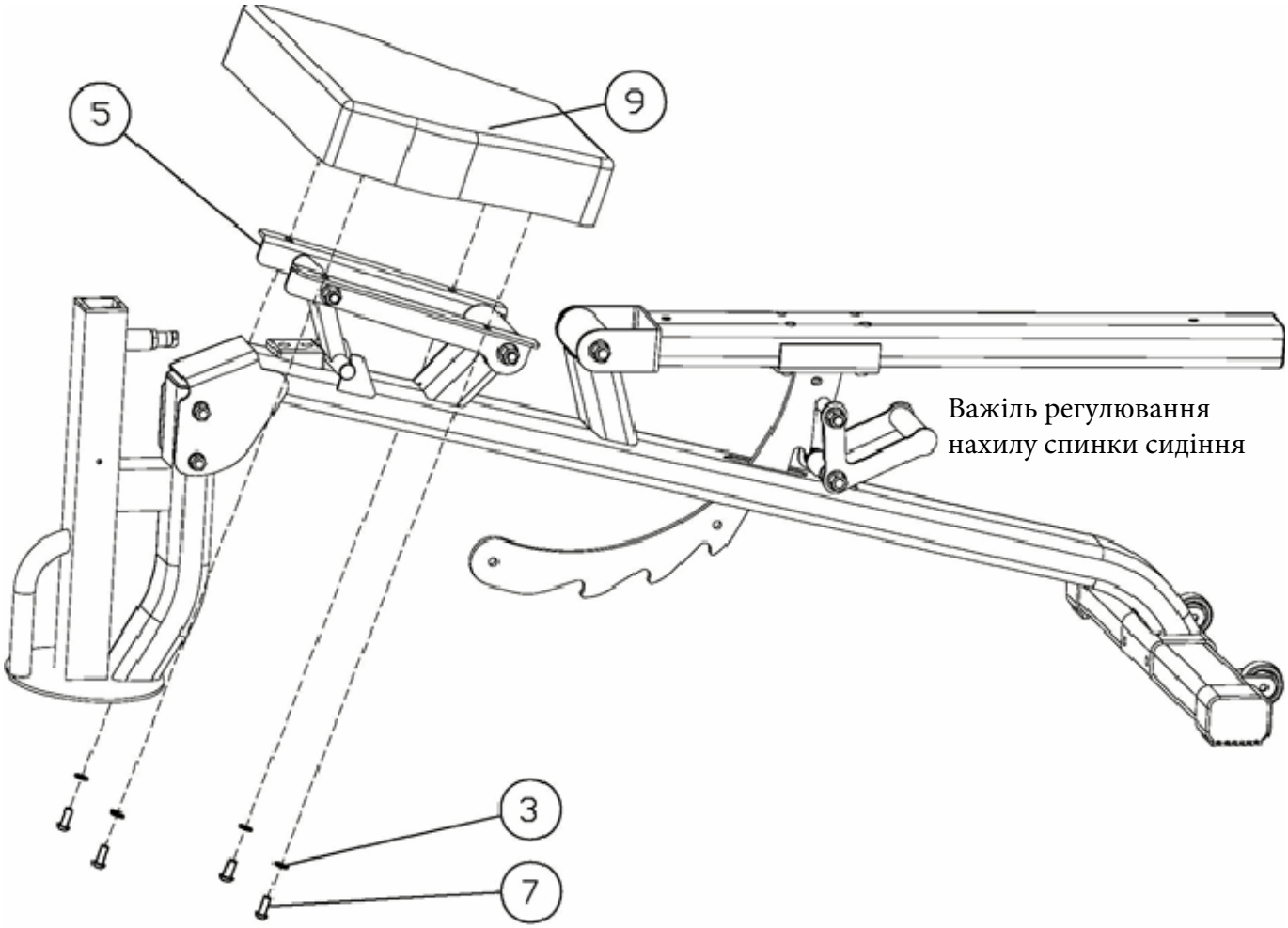

КРОК 4

A.) Прикріпіть спинку сидіння (#8) до головної опори сидіння (#5).
B.) Закріпіть її за допомогою двох M8 x 2 3/4" шестигранних болтів (#10) та Ø 5/8" шайб (#3).
C.) При регулюванні нахилу спинки сидіння, просто підтягайте спинку вверх. Щоб відрегулювати спинку сидіння з меншим нахилом або в горизонтальне положення, натисніть або опустіть до низу важіль регулювання нахилу спинки сидіння, що дозволить спинці спуститися вниз.

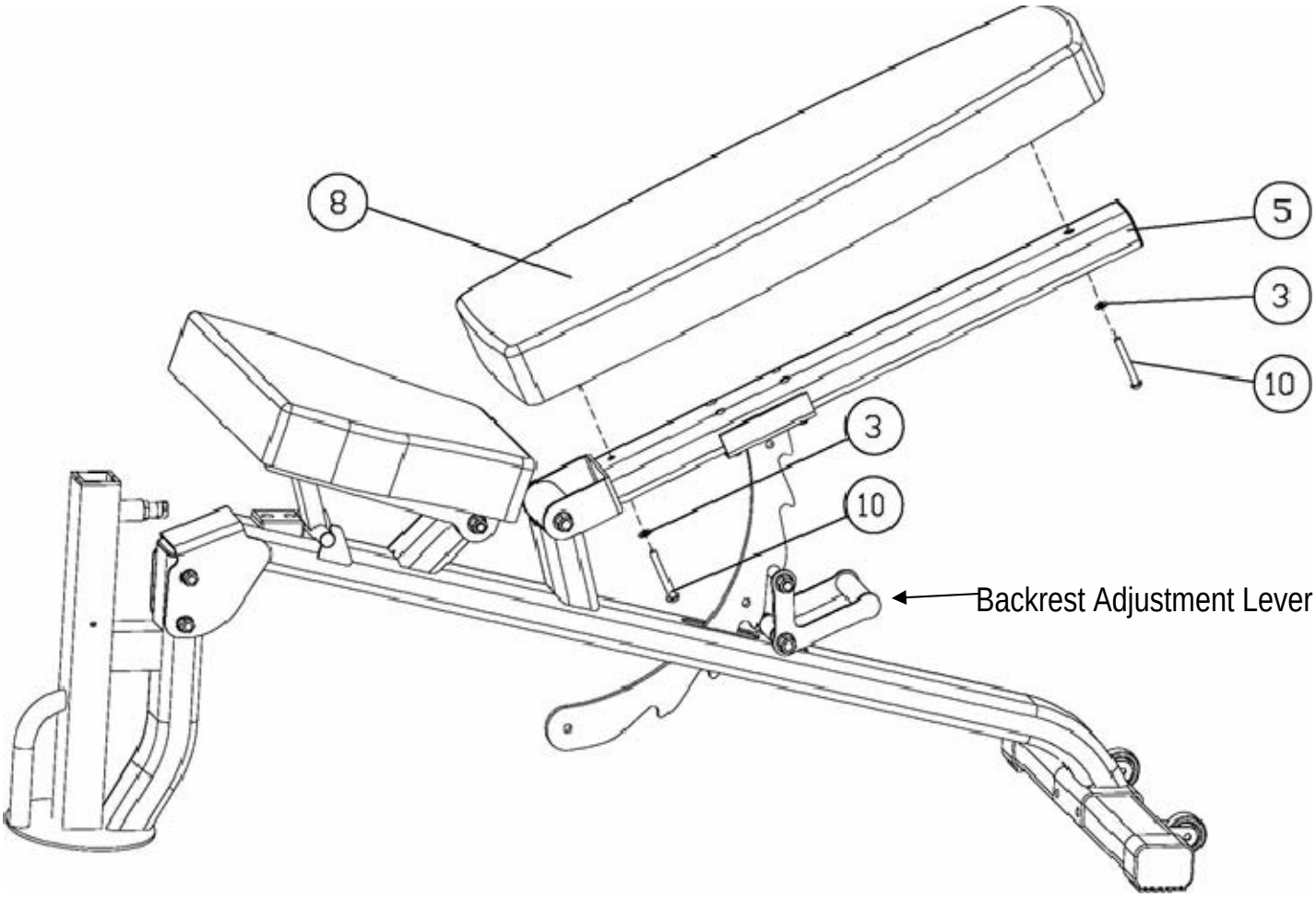

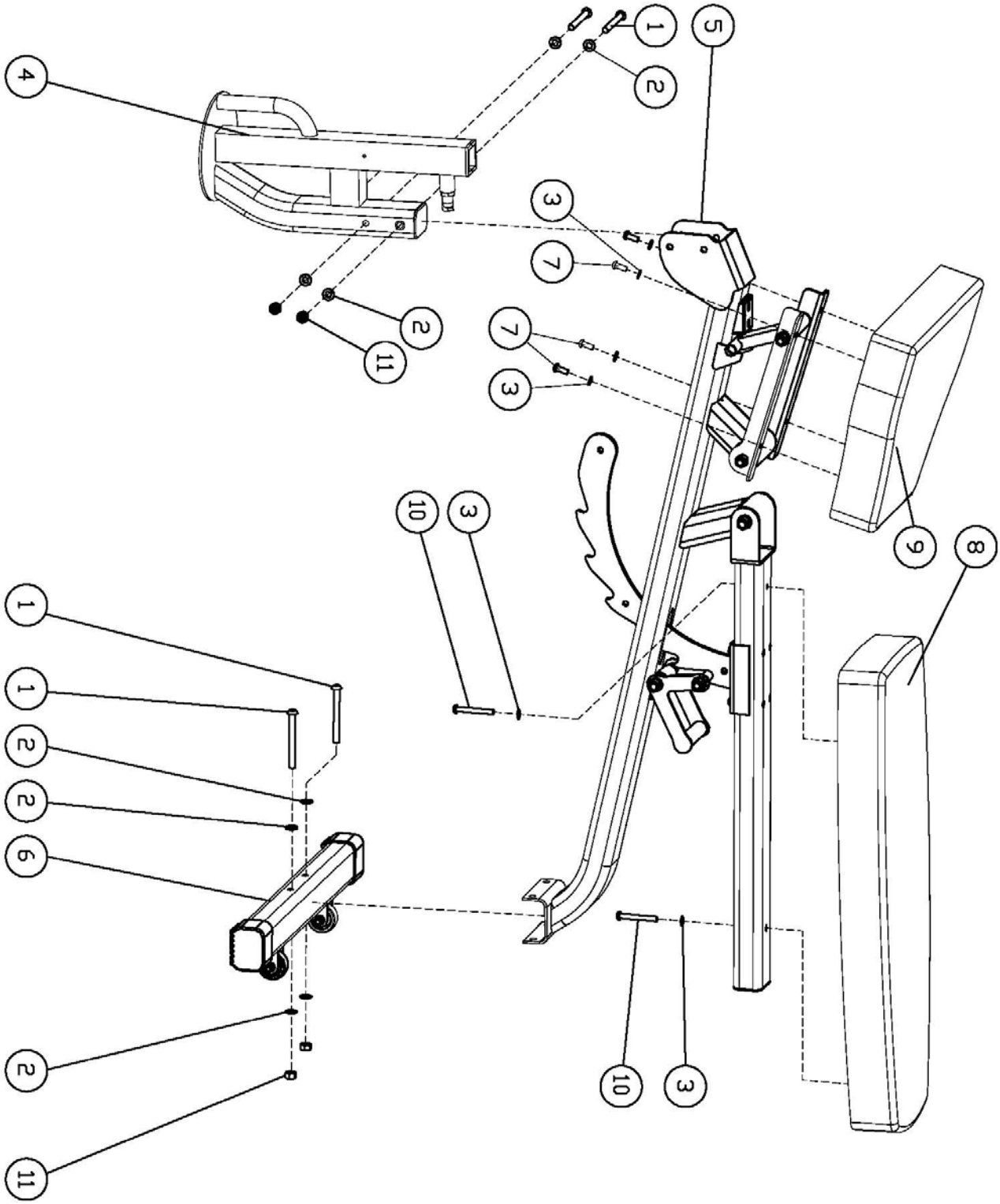

СХЕМА МОНТАЖУ

ТЕХНІЧНЕ ОБСЛУГОВУВАННЯ

- Регулярно перевіряйте тренажер на міцність кріплень деталей.
- Не використовуйте та не зберігайте тренажер на відкритому подвір'ї.
- Знайдіть на тренажері наклейки із застереженнями та прочитайте їх.
- Вчасно замінюйте пошкоджені деталі та зношену оббивку сидіння.

ОБМЕЖЕНА ГАРАНТІЯ

Технічне обслуговування вашого тренажеру має проводитися лише кваліфікованим працівником сервісного центру. Якщо ремонт вашого спортивного обладнання буде проведено будь-яким стороннім працівником – це може призвести до втрати гарантії. Для даного тренажеру використовуйте тільки запасні деталі англійської компанії INSPIRE, яка спеціалізується по виробництву спортивного обладнання INSPIRE, до серії якого і належить придбаний вами даний функціональний спортивний тренажер. Використання частин та деталей будь-яких інших торгових марок може також призвести до втрати гарантії. Якщо вам потрібна допомога в пошуку авторизованих роздрібних торгових представників, будь-ласка, зв'яжіться з представниками нашого сервісного центру.
Детальну інформацію про спортивне обладнання **INSPIRE** ви можете знайти на сайті: www.inspirefitness.net або www.prof.interatletika.com