INSPIRE

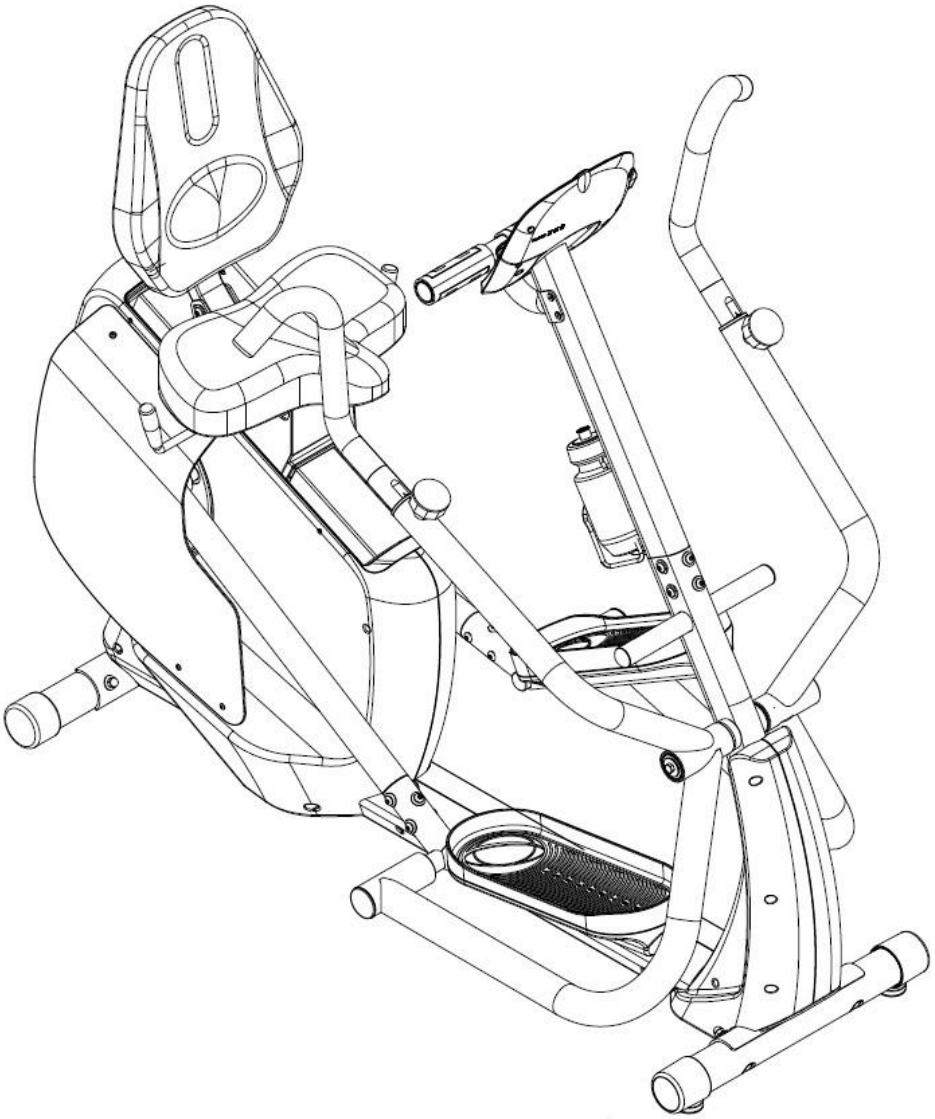

ГОРИЗОНТАЛЬНИЙ СТЕППЕР CS2
ІНСТРУКЦІЯ КОРИСТУВАЧА (2013)

Ексклюзивний представник в Україні:
Група Компаній «Інтер Атлетика»
ТОВ «Фітнес Трейдінг»
Центральний офіс:
08292, Україна, м. Буча, вул. Інститутська, 17б
тел./факс: +38 (044) 391-3355, 391-3121

Виставковий центр:
04119, Україна, м. Київ, вул. Мельникова, 48
тел./факс: +38 (044) 592-0033
www.interatletika.com
e-mail: prof@interatletika.com
info@interatletika.com

ЗМІСТ

ПЕРЕД ПОЧАТКОМ ТРЕНУВАННЯ 1

ВАЖЛИВІ ІНСТРУКЦІЇ З ТЕХНІКИ БЕЗПЕКИ 2

КОМПЛЕКТНІСТЬ ПОСТАВКИ 3

РОЗТАШУВАННЯ ПОПЕРЕДЖУВАЛЬНИХ НАКЛЕЙОК 4

КОМПЛЕКТ ОБЛАДНАННЯ 5

ІНСТРУКЦІЇ ПО МОНТАЖУ 6-17

ЕКСПЛУАТАЦІЯ ТА ХАРАКТЕРИСТИКИ КОМП'ЮТЕРА 18-27

ПЕРЕЛІК ДЕТАЛЕЙ 28-30

АЛЬТЕРНАТИВНІ ВАРІАНТИ ПІДКЛЮЧЕННЯ 30

ДЕТАЛЬНА СХЕМА 31-33

ГАРАНТІЯ 34-35

ПЕРЕД ПОЧАТКОМ ТРЕНУВАННЯ

Дякуємо за вибір горизонтального степпера INSPIRE CS2. Перед використанням даного тренажера уважно прочитайте дану інструкцію. Як виробник, ми прагнемо забезпечити повне задоволення клієнтів. Якщо у вас виникли будь-які питання або ви знайдете відсутні або пошкоджені деталі, будь-ласка, зателефонуйте *на наш БЕЗКОШТОВНИЙ номер служби підтримки*. Наші Агенти з обслуговування клієнтів нададуть Вам негайну допомогу.

HEALTH IN MOTION, LLC.
4945 EAST HUNTER AVE.
ANAHEIM, CA 92807
Toll-Free Customer Service
Number 1-877-738-1729
Mon. - Fri. 8 a.m. - 5 p.m.
PST www.inspirefitness.net

ВАЖЛИВІ ІНСТРУКЦІЇ З ТЕХНІКИ БЕЗПЕКИ

ПРАВИЛА БЕЗПЕКИ

Тренажер створено з урахуванням усіх заходів безпеки. Проте, вам необхідно бути обережними під час роботи з обладнанням. Переконайтеся, що ви ознайомилися з інструкцією, перед тим, як виконувати монтаж тренажера. Зокрема, дотримуйтесь наступних правил безпеки:

- **Не підпускайте дітей й тварин до тренажера. НЕ залишайте дітей без нагляду в кімнаті з тренажером. При неправильному використанні рухомі частини тренажера можуть стати причиною травми або смерті.**
- НЕ розміщуйте руки або ноги на рухомих частинах тренажера, тому що це може призвести до травмування чи псування обладнання. Не дозволяйте дітям наближатися до рухомих частин, коли тренажер знаходиться в роботі.
- Якщо користувач відчув запаморочення, нудоту, біль в грудях або інші симптоми нездужання, СЛІД НЕГАЙНО ПРИПИНИТИ ТРЕНУВАННЯ І ПРОКОНСУЛЬТУВАТИСЯ З ЛІКАРЕМ.
- Розташовуйте пристрій на чистій, рівній поверхні. Не встановлюйте тренажер поза приміщенням або біля води.
- Тримайте руки подалі від рухомих частин.
- Завжди надягайте відповідну форму для тренувань. Не надягайте просторий одяг, тому що він може застрягти в рухомих частинах тренажера. Також використовуйте кросівки або інше спортивне взуття.
- Використовуйте тренажер тільки за призначенням, як описано в інструкції. Не використовуйте деталі, які не рекомендовані виробником.
- Не кладіть гострі предмети навколо тренажера.
- Люди з обмеженими можливостями повинні використовувати тренажер під наглядом кваліфікованого персоналу або лікаря.
- Перед початком тренування зробіть вправи на розтяжку, щоб розігріти м'язи і підготувати їх до роботи.
- Не користуйтеся тренажером, якщо він неправильно працює.
- Максимальна вага користувача 300 футів (136 кг).
- Залиште 61 см вільного простору з кожного боку тренажера. Ніколи не розташовуйте частини тіла під поворотними механізмами (прямо під педалями).

ДОГЛЯД ТА ОБСЛУГОВУВАННЯ

1. Тримайте слайдер сидіння в чистоті.
2. Перед використанням тренажера перевіряйте і затягуйте всі деталі, якщо необхідно.
3. Раму і сидіння можна очистити м'якою тканиною і неабразивним мильним розчином. НЕ використовуйте розчинники.

УВАГА: ПЕРЕД ПОЧАТКОМ БУДЬ-ЯКОГО ТРЕНУВАННЯ, ПРОКОНСУЛЬТУЙТЕСЯ З ЛІКАРЕМ - ЦЕ ОСОБЛИВО ВАЖЛИВО ЛЮДЯМ ПІСЛЯ 35 РОКІВ І ТИМ, ХТО МАЄ ПРОБЛЕМИ ЗІ ЗДОРОВ'ЯМ. ПЕРЕД ВИКОРИСТАННЯМ БУДЬ-ЯКОГО ОБЛАДНАННЯ, УВАЖНО ОЗНАЙОМТЕСЯ З ІНСТРУКЦІЄЮ. HEALTH IN MOTION, LLC ТА FG1, LLC. НЕ НЕСЕ ВІДПОВІДАЛЬНОСТІ ЗА ТРАВМИ АБО ПСУВАННЯ МАЙНА ВИКЛИКАНІ РОБОТОЮ ТРЕНАЖЕРА.

Ексклюзивний представник в Україні:
Група Компаній «Інтер Атлетика»
ТОВ «Фітнес Трейдінг»
Центральний офіс:
08292, Україна, м. Буча, вул. Інститутська, 17б
тел./факс: +38 (044) 391-3355, 391-3121

Виставковий центр:
04119, Україна, м. Київ, вул. Мельникова, 48
тел./факс: +38 (044) 592-0033
www.interatletika.com
e-mail: prof@interatletika.com
info@interatletika.com

КОМПЛЕКТНІСТЬ ПОСТАВКИ

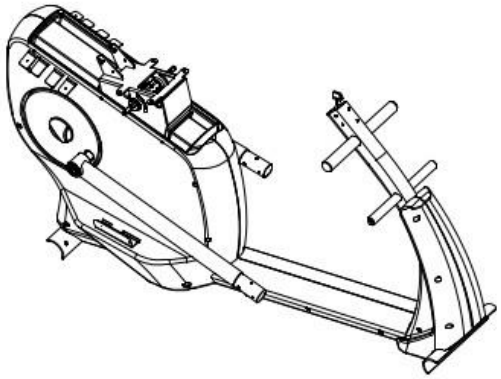	1				1		
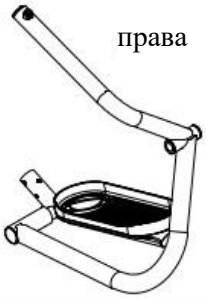 права	1		1	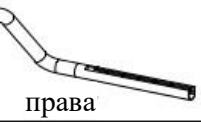	1	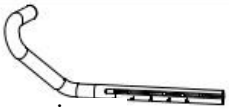 права	1
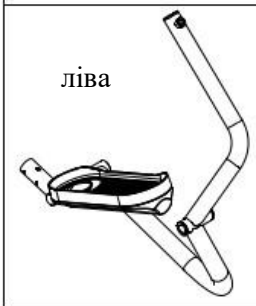 ліва	1		1			ліва	1
			1				1
ліва	1	права	1			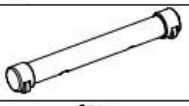	1
							1
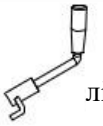 ліва	1	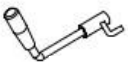 права	1	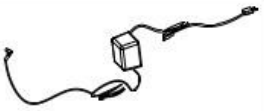	1		
				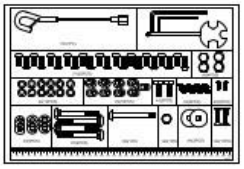	1		

Ексклюзивний представник в Україні:
Група Компаній «Інтер Атлетика»
ТОВ «Фітнес Трейдінг»
Центральний офіс:
08292, Україна, м. Буча, вул. Інститутська, 17б
тел./факс: +38 (044) 391-3355, 391-3121

Виставковий центр:
04119, Україна, м. Київ, вул. Мельникова, 48
тел./факс: +38 (044) 592-0033
www.interatletika.com
e-mail: prof@interatletika.com
info@interatletika.com

РОЗТАШУВАННЯ ПОПЕРЕДЖУВАЛЬНИХ НАКЛЕЙОК

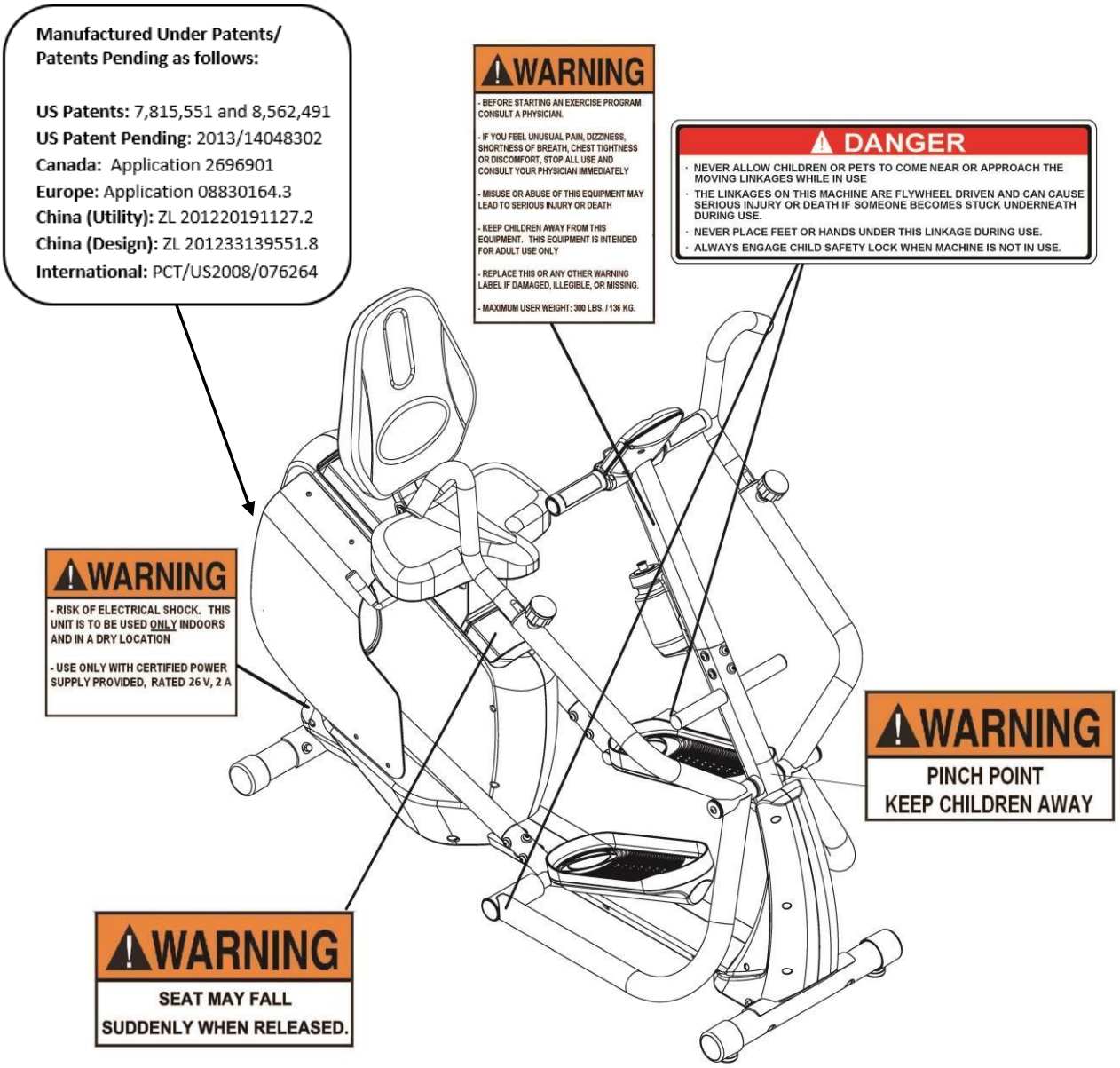

Попереджувальні наклейки повинні були розташовані на тренажері в вищезазначеній послідовності. Якщо наклейки відсутні або нечитабельні, будь ласка, зв'яжіться зі службою підтримки клієнтів за номером 1-877-738- 1729 для їх заміни. Розмістіть нові наклейки в правильному порядку, як показано на малюнку.

Ексклюзивний представник в Україні:
Група Компаній «Інтер Атлетика»
ТОВ «Фітнес Трейдінг»
Центральний офіс:
08292, Україна, м. Буча, вул. Інститутська, 17б
тел./факс: +38 (044) 391-3355, 391-3121

Виставковий центр:
04119, Україна, м. Київ, вул. Мельникова, 48
тел./факс: +38 (044) 592-0033
www.interatletika.com
e-mail: prof@interatletika.com
info@interatletika.com

КОМПЛЕКТ ОБЛАДНАННЯ

ПРИМІТКА: Деталі не відповідають масштабу. Будь ласка, використовуйте лінійку або сантиметр, щоб виміряти розмір деталей.

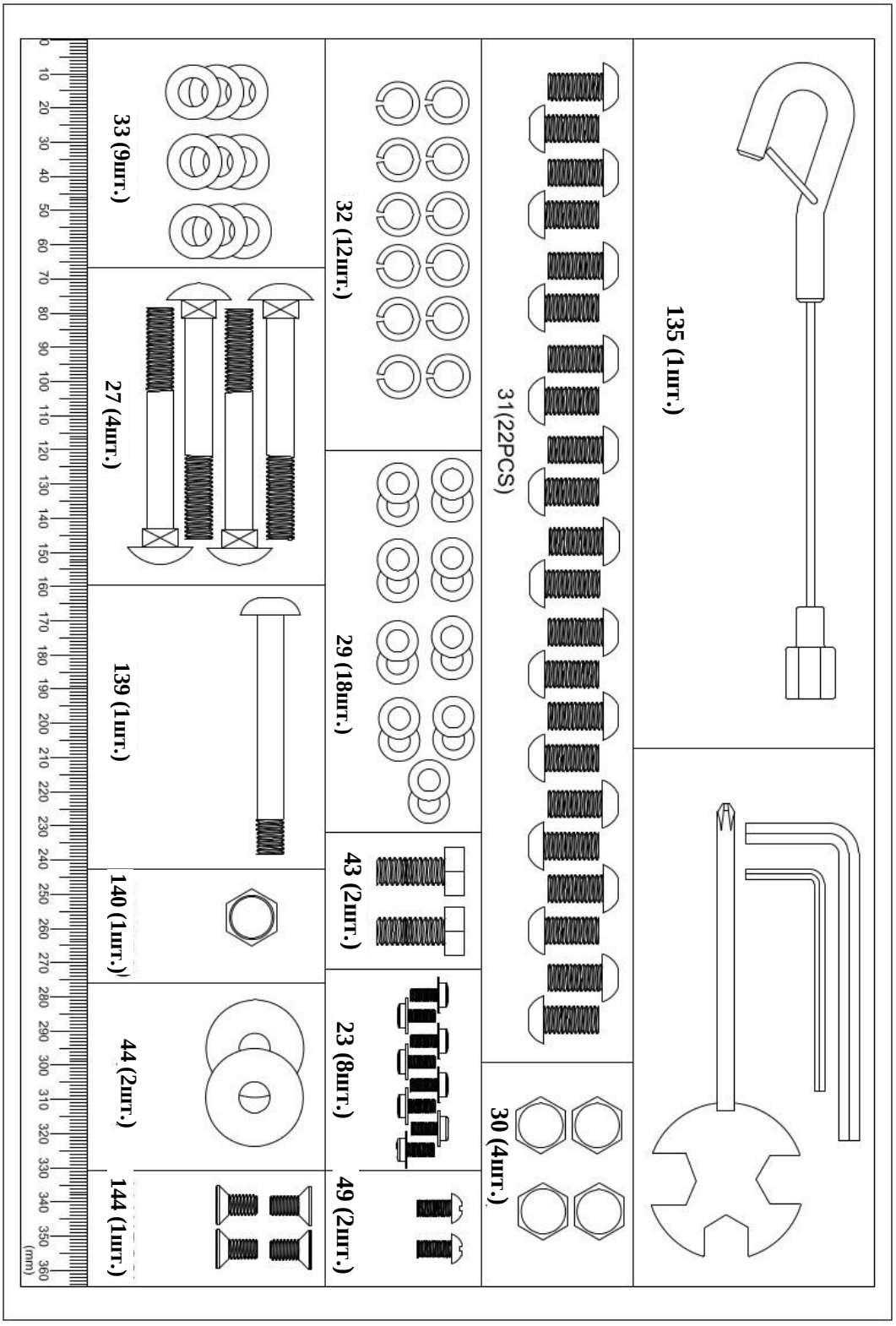

ІНСТРУКЦІЇ ПО МОНТАЖУ

КРОК 1: МОНТАЖ СТАБІЛІЗАТОРА РАМИ (див. МАЛЮНОК 1)

А) Обережно розпакуйте вміст коробки, залишивши на місці 3 великих блоки пінопласту опори рами. Усередині упаковки розмістіть блок пінопласту (з червоною наліпкою), упакований біля консолі. Розмістіть подалі для використання в КРОК 2.

Б) Зніміть великий блок пінопласту з ЗАДНЬОЇ частини рами. Монтажний кронштейн заднього стабілізатора повинен бути відкритим.

В) Розмістіть трубку заднього стабілізатора (#28) під заднім монтажним кронштейном. **Переконайтесь, що транспортні колеса повернуті назад.**

Г) Прикріпіть трубку заднього стабілізатора до рами, як показано на МАЛЮНКУ 1, за допомогою 2 M8x70 болтів (# 27), 2 M8 вигнутих шайб (#29), 2 M8 гайок (#30).

Ґ) Зніміть великий блок пінопласту з ПЕРЕДНЬОЇ частини рами. Передній монтажний кронштейн повинен бути відкритий

Д) Прикріпіть трубку переднього стабілізатора (#62) до переднього монтажного кронштейну, як показано на МАЛЮНКУ 1. Зафіксуйте праву сторону 1 M8x70 болтом (#27), 1 M8 вигнутою шайбою (#29) та 1 M8 гайкою (#30). Зафіксуйте ліву сторону 1 M8x70 болтом (#27), 1 M8 вигнутою шайбою (#29) та 1 замком безпеки для дітей (#135).

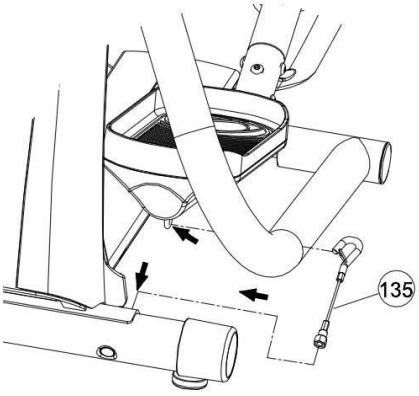

ПРИМІТКА. Замок безпеки від дітей завжди повинен бути включений, коли тренажер не використовується. Інструкції щодо замикання *дивіться на сторінці 15* даної інструкції.

Е) Прикріпіть правий замок рукоятки (#70), використовуючи 2 гвинта **(а). ПРИМІТКА. Переконайтеся, що правий замок рукоятки має наклейку "R".**

Є) Прикріпіть лівий замок рукоятки (#80), використовуючи 2 гвинта **(а). ПРИМІТКА. Переконайтеся, що лівий замок рукоятки має наклейку "L".**

Ексклюзивний представник в Україні:
Група Компаній «Інтер Атлетика»
ТОВ «Фітнес Трейдінг»
Центральний офіс:
08292, Україна, м. Буча, вул. Інститутська, 17б
тел./факс: +38 (044) 391-3355, 391-3121

Виставковий центр:
04119, Україна, м. Київ, вул. Мельникова, 48
тел./факс: +38 (044) 592-0033
www.interatletika.com
e-mail: prof@interatletika.com
info@interatletika.com

МАЛЮНОК 1

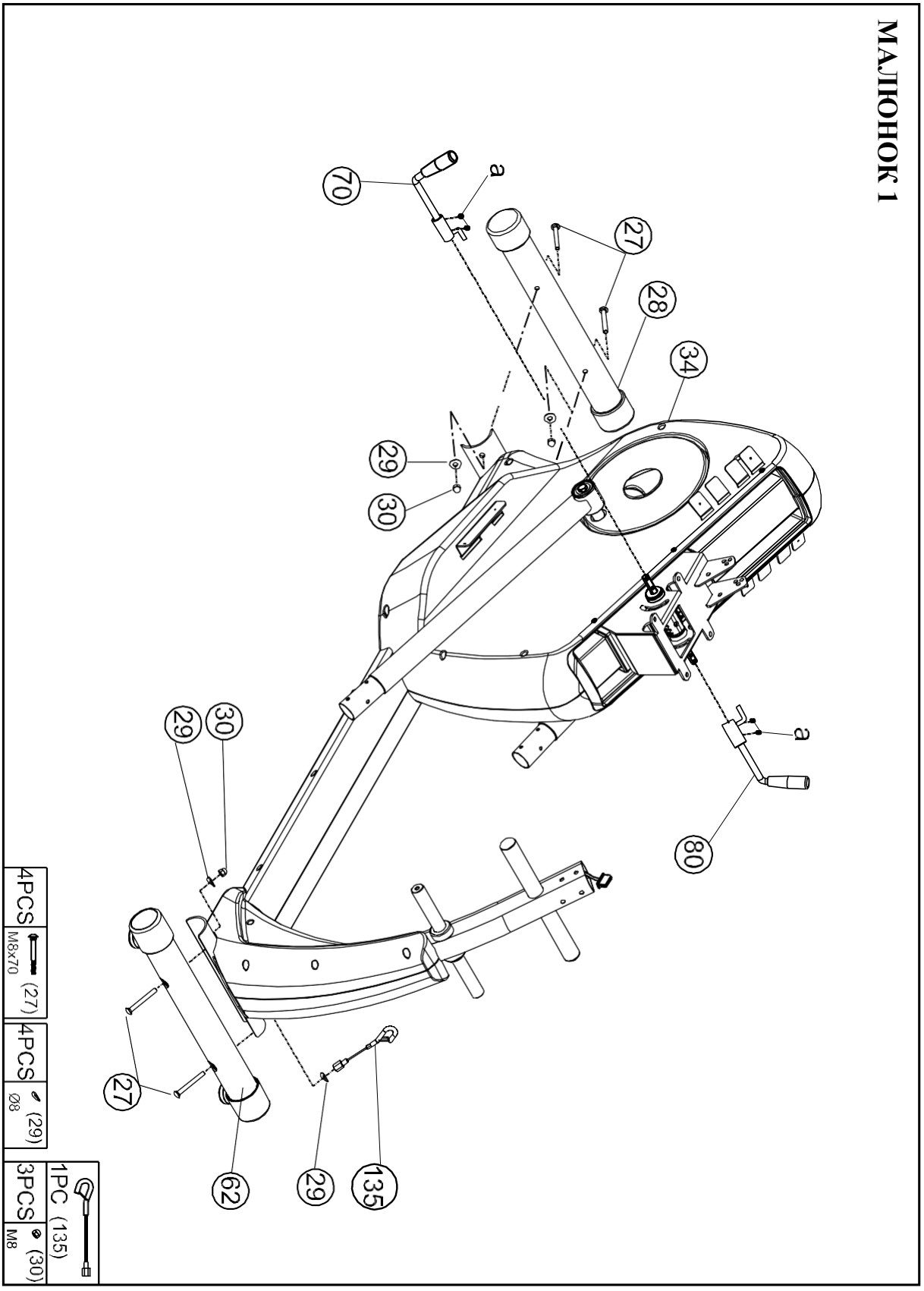

КРОК 2: МОНТАЖ ПОВОРОТНОГО КРОНШТЕЙНА (див. МАЛЮНОК 2)

А) Розмістіть правий поворотний кронштейн (#47) на передній вал основної рами. Зафіксуйте, використовуючи 1 плоску шайбу (#44) і 1 M8x20 шестигранний болт (#43). **ПРИМІТКА. Під час монтажу поворотного кронштейна, вставте палець всередину підшипника, щоб забезпечити відцентрування прокладки. Без відцентрування прокладки ви не зможете розмістити поворотний кронштейн на валу.**

Б) Розмістіть правий поворотний кронштейн (#47) у верхній частині блоку пінопласту (з червоною точкою), щоб кульковий підшипник був розташований у верхній частині блоку пінопласту.

В) Зафіксуйте праву педаль/пускову рукоятку (#142) до правого поворотного кронштейна (#47), як показано нижче, використовуючи 6 вигнутих шайб (#29) та 6 M8x16 гвинтів (#31).

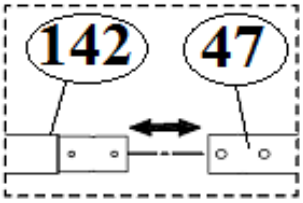

Г) Розмістіть лівий поворотний кронштейн (#57) на передній вал основної рами. Зафіксуйте, використовуючи 1 плоску шайбу (#44) і 1 M8x20 шестигранний болт (#43). **ПРИМІТКА. Під час монтажу поворотного кронштейна, вставте палець всередину підшипника, щоб забезпечити відцентрування прокладки. Без відцентрування прокладки ви не зможете розмістити поворотний кронштейн на валу.**

Ґ) Розмістіть ліву педаль/пускову рукоятку (#142) у верхній частині блоку пінопласту (з червоною точкою), щоб кульковий підшипник був розташований у верхній частині блоку пінопласту.

Д) Зафіксуйте праву педаль/пускову рукоятку (#142) до правого поворотного кронштейна (#54), як показано нижче, використовуючи 6 вигнутих шайб (#29), 6 контргайок (#32) та 6 M8x16 гвинтів (#31).

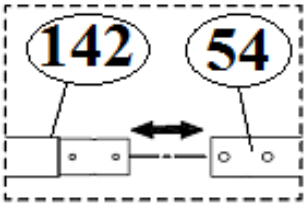

Ексклюзивний представник в Україні:
Група Компаній «Інтер Атлетика»
ТОВ «Фітнес Трейдінг»
Центральний офіс:
08292, Україна, м. Буча, вул. Інститутська, 17б
тел./факс: +38 (044) 391-3355, 391-3121

Виставковий центр:
04119, Україна, м. Київ, вул. Мельникова, 48
тел./факс: +38 (044) 592-0033
www.interatletika.com
e-mail: prof@interatletika.com
info@interatletika.com

МАЛЮНОК 2

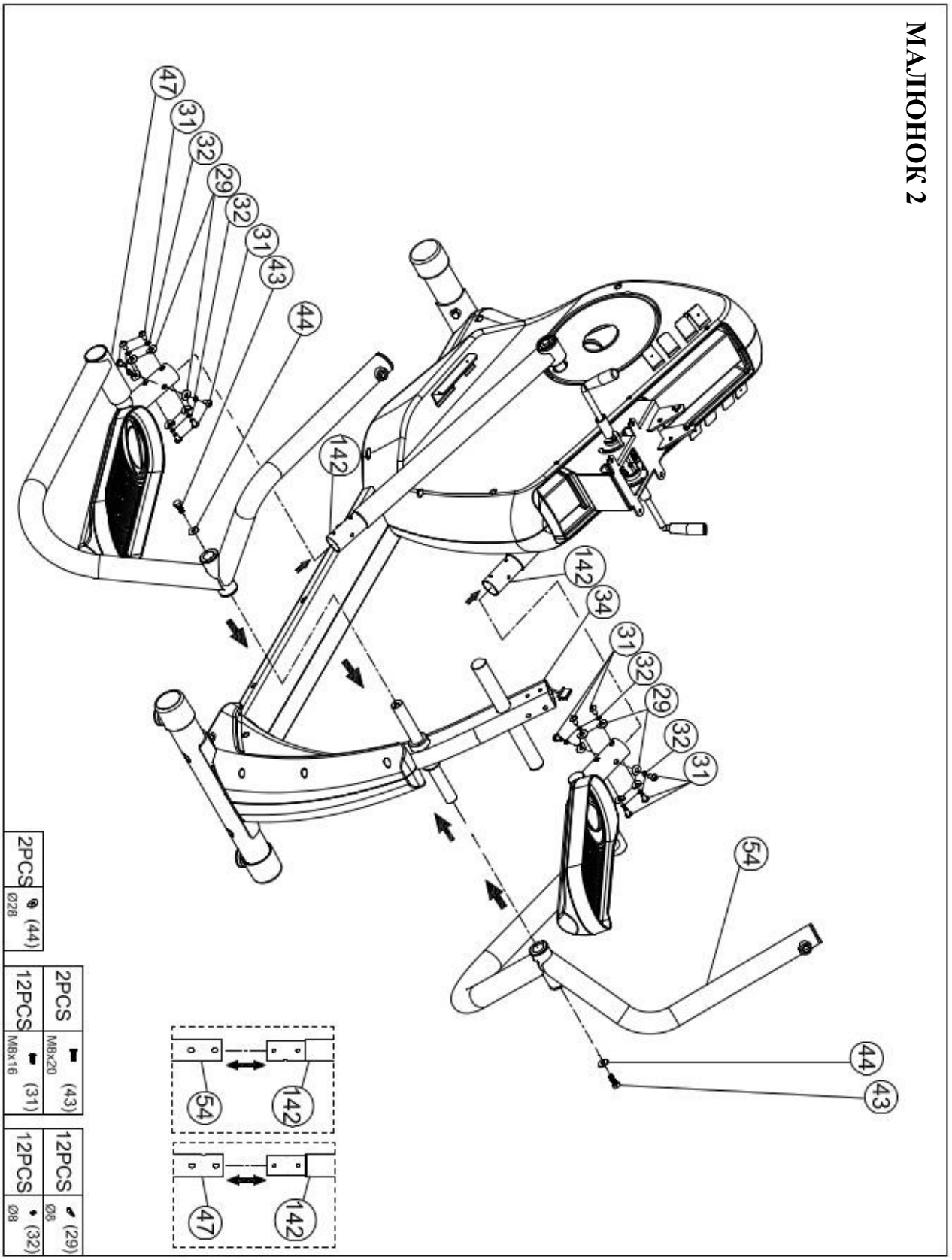

КРОК 3 (див. МАЛЮНОК 3)

А) Виконайте монтаж спинки сидіння (#8) на монтажний повзунок. Вирівняйте нижні отвори та закріпіть 1нейлоновою гайкою (#140), 1 М8 плоскою шайбою (#33) та 1 М8 х 70мм гвинтом (#139).

Виберіть необхідний кут нахилу спинки сидіння.
Спинка сидіння (#8) може бути встановлена у 3 різних кутах нахилу ВЕРХНІЙ, СЕРЕДНІЙ, НИЖНІЙ) на основі необхідності користувача. Вирівняйте верхній отвір трубки спинки сидіння з необхідним отвором на основі. Зафіксуйте, використовуючи штифт (б), як показано на Малюнку 3.

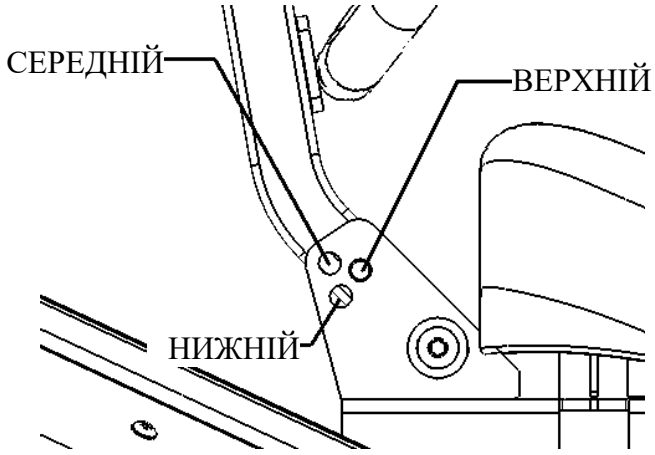

Б) Зафіксуйте нижню підкладку для сидіння (#35) на монтажний повзунок, 4 плоскі шайби (#33) та 4 М8х16мм гвинта (#31).

Ексклюзивний представник в Україні:
Група Компаній «Інтер Атлетика»
ТОВ «Фітнес Трейдінг»
Центральний офіс:
08292, Україна, м. Буча, вул. Інститутська, 17б
тел./факс: +38 (044) 391-3355, 391-3121

Виставковий центр:
04119, Україна, м. Київ, вул. Мельникова, 48
тел./факс: +38 (044) 592-0033
www.interatletika.com
e-mail: prof@interatletika.com
info@interatletika.com

МАЛЮНОК 3

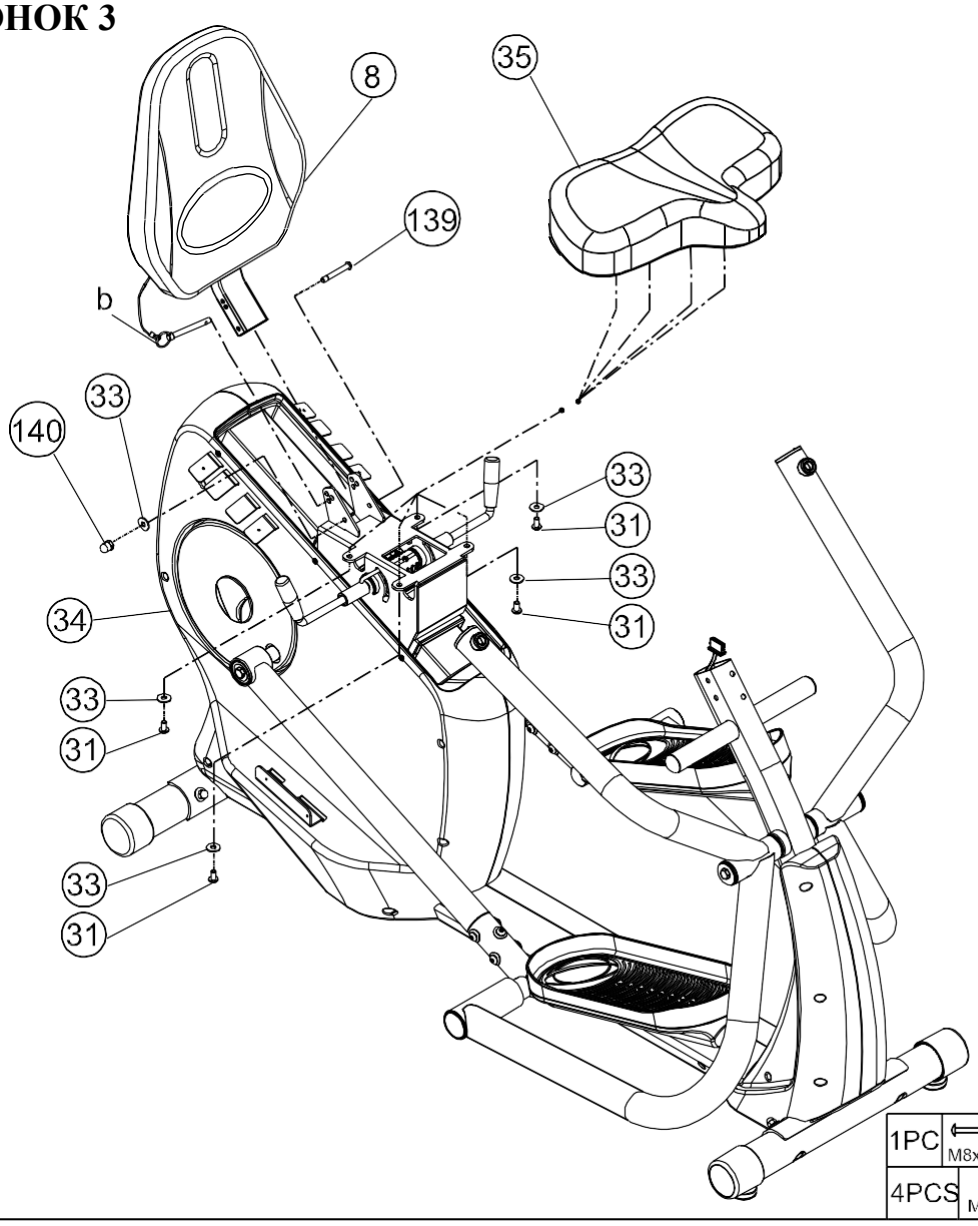

1PC	(139) M8x70	1PC	(140) M8
4PCS	(31) M8x16	5PCS	(33) Ø8

Ексклюзивний представник в Україні:
Група Компаній «Інтер Атлетика»
ТОВ «Фітнес Трейдінг»
Центральний офіс:
08292, Україна, м. Буча, вул. Інститутська, 17б
тел./факс: +38 (044) 391-3355, 391-3121

Виставковий центр:
04119, Україна, м. Київ, вул. Мельникова, 48
тел./факс: +38 (044) 592-0033
www.interatletika.com
e-mail: prof@interatletika.com
info@interatletika.com

КРОК 4: БІЧНІ КРИШКИ (див. МАЛЮНОК 4)

А) Прикріпіть праву бокову кришку (#24), використовуючи 4 гвинти з шайбою (#23). Переконайтесь, що пускова рукоятка може вільно обертатися без будь-яких перешкод бічної кришки.

Б) Прикріпіть ліву бокову кришку (#36), використовуючи 4 гвинти з шайбою (#23). Переконайтесь, що пускова рукоятка може вільно обертатися без будь-яких перешкод бічної кришки.

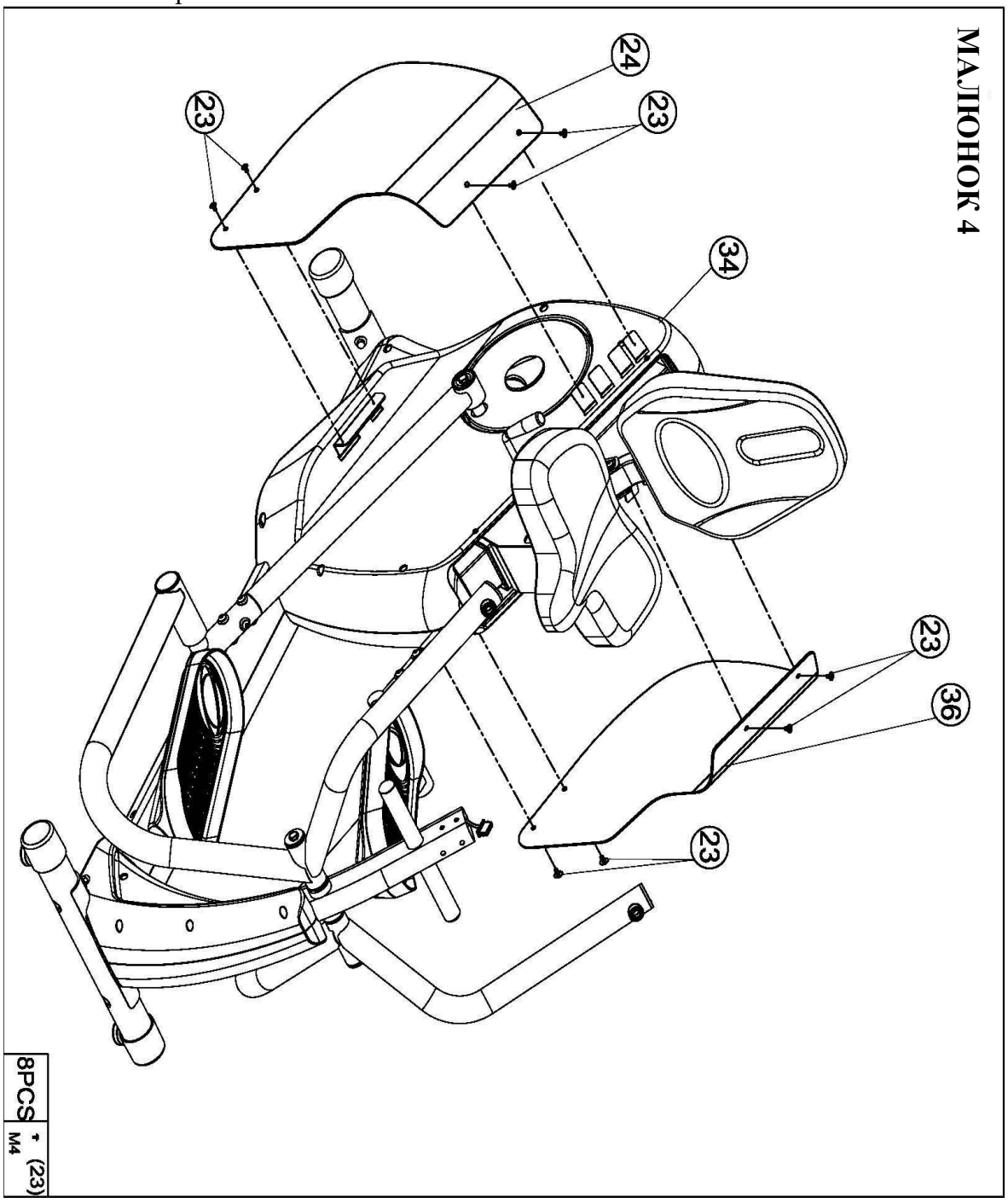

МАЛЮНОК 4

Ексклюзивний представник в Україні:
Група Компаній «Інтер Атлетика»
ТОВ «Фітнес Трейдінг»
Центральний офіс:
08292, Україна, м. Буча, вул. Інститутська, 17б
тел./факс: +38 (044) 391-3355, 391-3121

Виставковий центр:
04119, Україна, м. Київ, вул. Мельникова, 48
тел./факс: +38 (044) 592-0033
www.interatletika.com
e-mail: prof@interatletika.com
info@interatletika.com

КРОК 5: МОНТАЖ РУКОЯТКИ (див. МАЛЮНОК 5)

А) Посуньте праву рукоятку (#21) на правий поворотний кронштейн (#47). Переконайтеся, що штифт (#51) повністю вставлений.

ПОПЕРЕДЖЕННЯ. Перевірте, чи права рукоятка має наклейку “R” . Випадкове перемикання правих та лівих рукояток може призвести до серйозних травм.

Б) Посуньте ліву рукоятку (#42) на лівий поворотний кронштейн (#57). Переконайтеся, що штифт (#51) повністю вставлений.

ПОПЕРЕДЖЕННЯ. Перевірте, чи ліва рукоятка має наклейку “L” . Випадкове перемикання правих та лівих рукояток може призвести до серйозних травм.

МАЛЮНОК 5

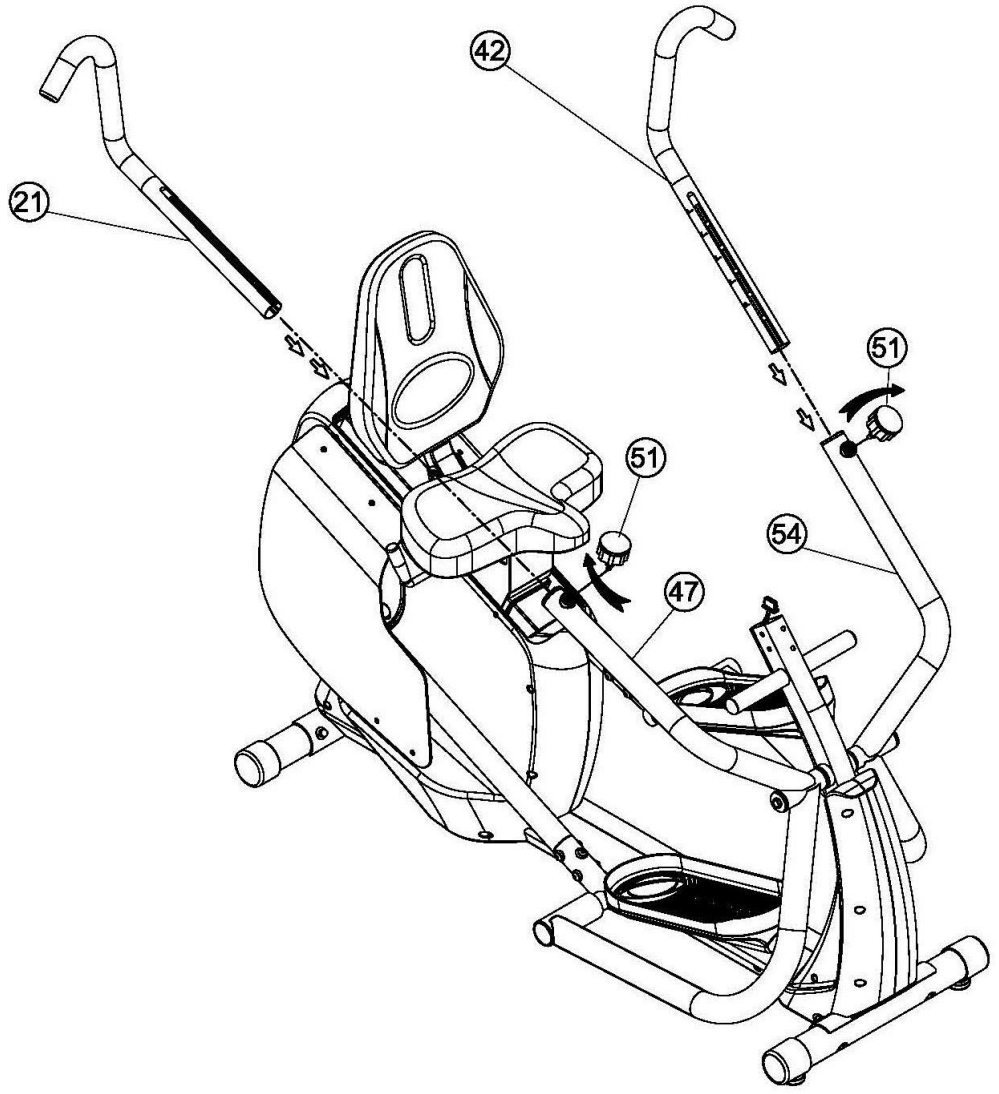

КРОК 6: МОНТАЖ КОНСОЛІ (див. МАЛЮНОК 6)

А) **Ретельно промийте пляшку для води (#9) теплою мильною водою.**

Б) Прикріпіть тримач пляшки для води (#9) до консолі (#39), використовуючи 2 гвинта (#49). Вставте пляшку для води.

В) Протягніть проводи серцевого ритму (#145) через передній отвір в консолі (#39) і витягніть через верхній отвір. Встановіть датчик серцевого ритму (#143) до консолі (#39), використовуючи 4 гвинта з плоскою головкою (#144).

Г) Підключіть роз'єми консолі (А,В) до з'єднувачів (#37,#144)

Ґ) Прикріпіть консоль комп’ютера (#19) до консолі (#39), використовуючи 4 гвинта (#17). *ПРИМІТКА: Гвинти (#17) попередньо встановлені на консолі комп'ютера (#19), не в комплекті обладнання.*

Д) Підключіть з’єднувач консолі (#37) до головного роз’єма кабеля рами (#85), як показано на Малюнку 6,А.

Е) Вставте консоль (#39) на основну раму (#34). **ПРИМІТКА. Під час монтажу консолі на монтажний кронштейн переконайтеся, що не защемляєте кабелі.**

Є) Зафіксуйте консоль (#39) до основної рами (#34), використовуючи 4 плоских шайби (#33) – плоскі сторони трубки, 2 вигнуті шайби (#29) – вигнуті передні частини трубки та 6 М8х16мм гвинтів (#31).

Ж) Видаліть захисну плівку з кнопок консолі (зверху та знизу).

З) Вставте адаптер живлення (#130) у роз'єм заднього джерела живлення основної рами, як показано на МАЛЮНКУ В. Підключіть адаптер до джерела живлення**. ЖК-дисплей повинен включитися й пролунати довгий звуковий сигнал.**

ОСТАННІЙ КРОК

Відкрутіть вирівнювачі на трубці переднього стабілізатора (#62), щоб обидва вони були вирівняні на землі.

Відкрутіть центральний вирівнювач (розташований під центральною точкою тренажера), так щоб він торкався землі. Невиконання цього кроку може призвести до пошкодження тренажера.

Ексклюзивний представник в Україні:
Група Компаній «Інтер Атлетика»
ТОВ «Фітнес Трейдінг»
Центральний офіс:
08292, Україна, м. Буча, вул. Інститутська, 17б
тел./факс: +38 (044) 391-3355, 391-3121

Виставковий центр:
04119, Україна, м. Київ, вул. Мельникова, 48
тел./факс: +38 (044) 592-0033
www.interatletika.com
e-mail: prof@interatletika.com
info@interatletika.com

МАЛЮНОК 6

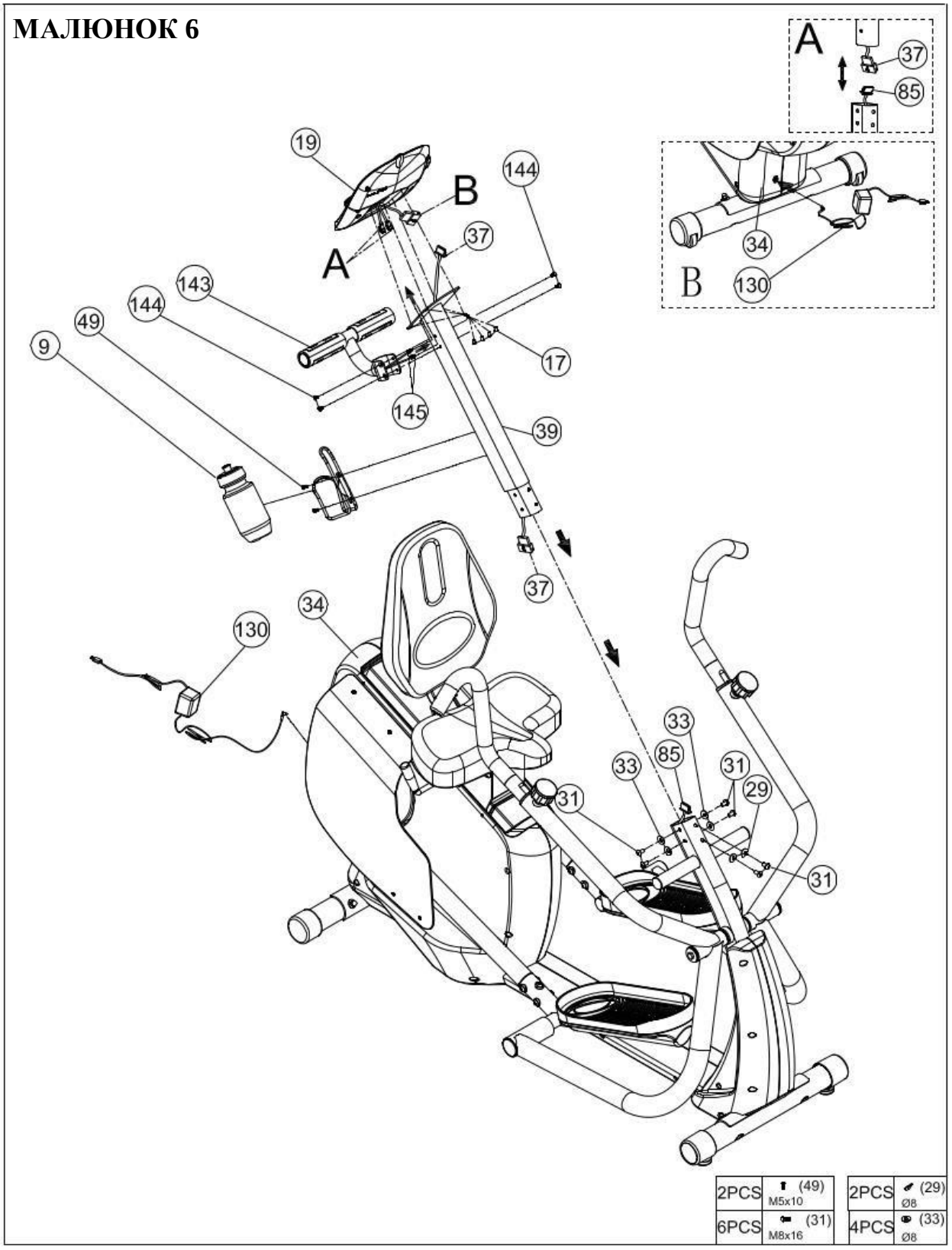

ВИКОРИСТАННЯ ЗАМКУ БЕЗПЕКИ ВІД ДІТЕЙ

1. ЗАВЖДИ використовуйте ЗАМОК БЕЗПЕКИ ВІД ДІТЕЙ після кожного використання тренажера, фіксуючи крюк на петлю, розташовану ПІД ЛІВОЮ ПЕДАЛЛЮ (див. МАЛЮНОК В).
2. Перед кожним тренуванням витягніть крюк з петлі. ЗАМОК БЕЗПЕКИ ВІД ДІТЕЙ може триматися вільно під час тренування і не заважати тренажеру.

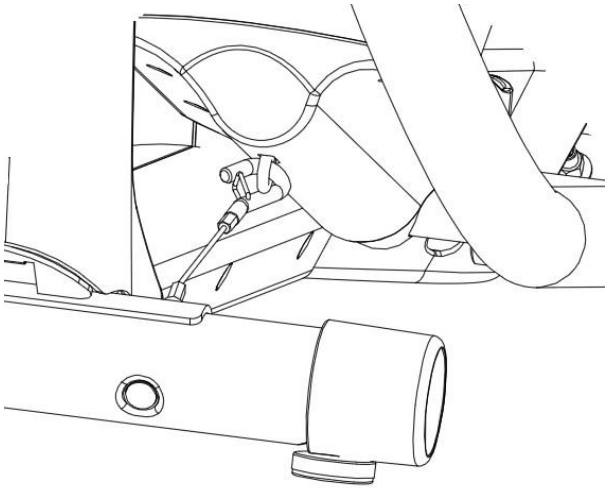

ЕКСПЛУАТАЦІЯ ТА ХАРАКТЕРИСТИКИ КОМП'ЮТЕРА

Тренажер обладнано телеметричним передавачем серцевого ритму, який дозволяє користувачеві контролювати частоту серцевих скорочень під час носіння нагрудного ремінця. *Нагрудний ремінець можна придбати у компанії Inspire за телефоном (877) 738-1729.*

Крім того, комп'ютер обладнаний для монтування та керування планшетним комп'ютером *(як показано нижче)*. Під час використання планшет може вмонтуватися на тримач стійки. USB розташований на лівій стороні комп'ютера, може поставляти до 1А струму для підзарядки.

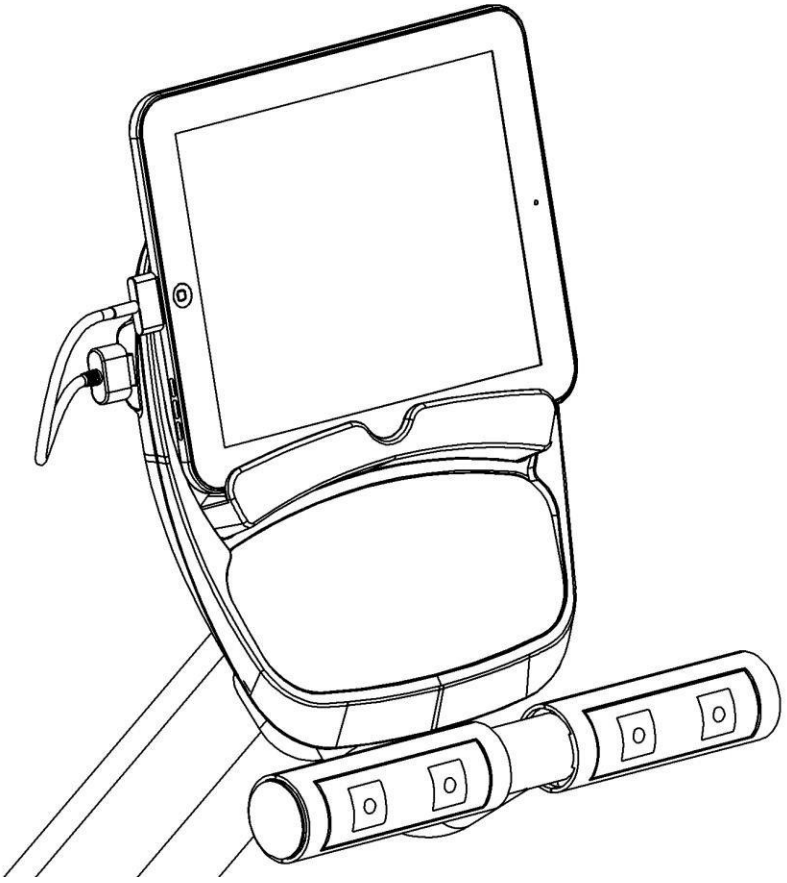

ОСНОВНІ ФУНКЦІЇ

- Натисніть QUICK START, щоб негайно розпочати тренування в ручному режимі.
- Натисніть кнопку STOP / RESET в будь-який час, щоб призупинити тренування. Натисніть ENTER, щоб відновити тренування. (Двічі натисніть STOP / RESET, щоб скинути програму).
- Натисніть та утримуйте кнопку STOP / RESET протягом 2 секунд, щоб скинути комп'ютер.
- RESISTANCE (ОПІР): Натисніть клавішу UP (ВВЕРХ) / DOWN (ВНИЗ), щоб змінити рівень опору під час тренування. Опір може бути скоригований з LEVEL 1 (найнижчий) до LEVEL 20 (Найвищий). Рівень опору відображається у верхньому центрі ЖК-дисплея.

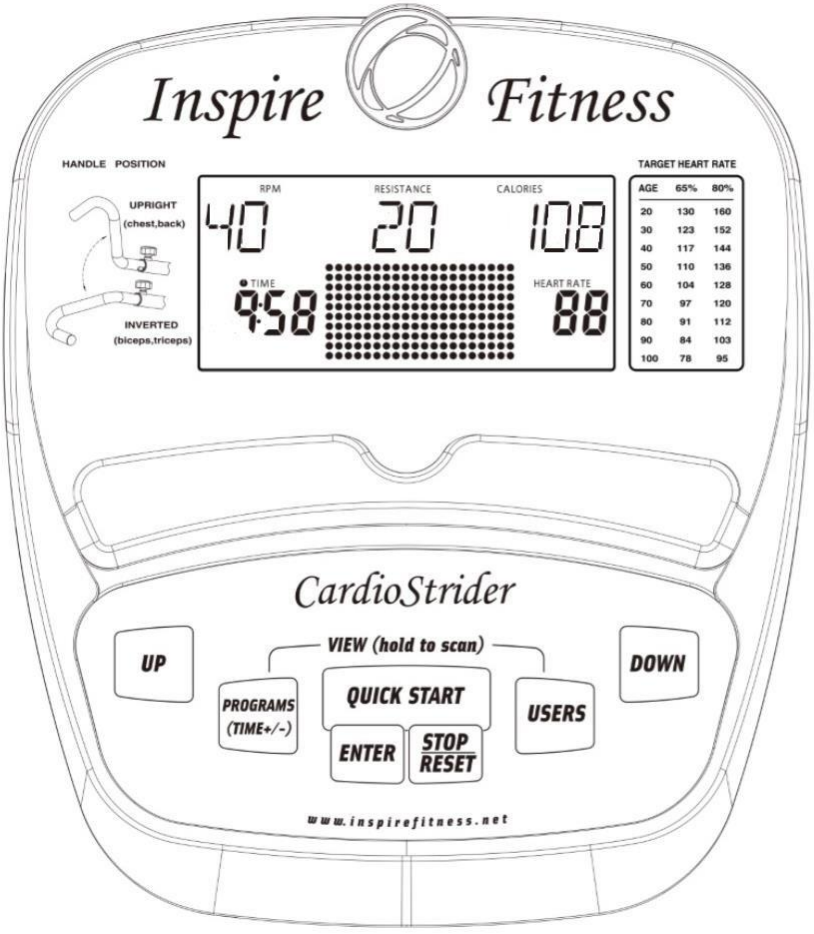

- ПЕРЕГЛЯД ДАНИХ ТРЕНУВАННЯ: Під час тренування RPM та CALORIES відображаються в прокручуваному текстовому рядку. Натисніть кнопки "PROGRAMS" та "USERS" одночасно, щоб відобразити WATTS та DISTANCE. Натисніть та утримуйте кнопки "PROGRAMS" та "USERS" протягом 2 секунд, щоб увімкнути авто сканування (комп'ютер буде перемикатися між RPM/CALORIES і WATTS/DISTANCE кожні 10 секунд).

СТАНДАРТНІ ПРОГРАМИ:

Тренажер CS2 має 6 стандартних програм тренування, які автоматично регулюють опір.

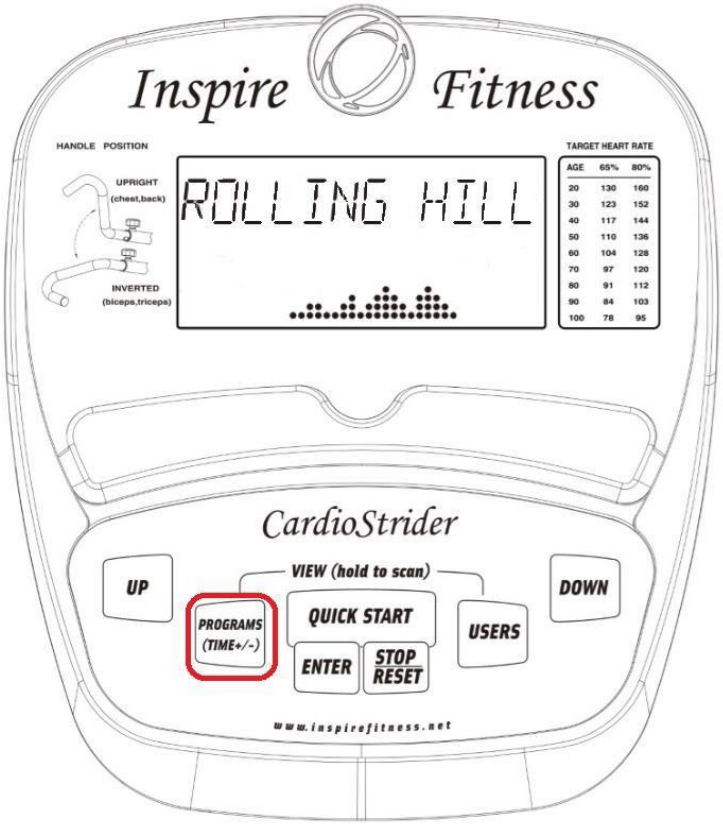

- Під час запуску натисніть PROGRAMS (ПРОГРАМИ). Натисніть UP (ВВЕРХ) або DOWN (ВНИЗ), щоб прокрутити PROGRAMS ПРОГРАМИ).

  - ROLLING HILL (ГОРБИСТИЙ ПАГОРБ)
  - PEAK (НАЙВИЩА ТОЧКА)
  - PLATEAU (ПЛАТО)
  - MOUNTAIN CLIMB (ГІРСЬКА ВИСОТА)
  - HILL INTERVAL (ІНТЕРВАЛЬНИЙ ПІДЙОМ)
  - STRENGTH INTERVAL (ІНТЕРВАЛ МІЦНОСТІ)
- Після вибору програми натисніть кнопку ENTER.

- LEVEL (РІВЕНЬ): Натисніть кнопку UP (ВВЕРХ) або DOWN (ВНИЗ), щоб встановити максимальний рівень опору. Під час тренування опір не перевищить цей рівень. Ви можете налаштувати максимальний опір під час тренування. Натисніть ENTER, щоб визначити максимальний рівень опору. Натисніть STOP / RESET, щоб повернутися до вибору PROGRAM (ПРОГРАМ).

- WORKOUT TIME (ЧАС ТРЕНУВАННЯ): Натисніть кнопку UP (ВВЕРХ) або DOWN (ВНИЗ), щоб встановити загальну тривалість тренування. Натисніть кнопку ENTER, щоб прийняти час тренування та розпочати тренування. Натисніть кнопку STOP / RESET, щоб повернутися до LEVEL (РІВЕНЬ).ПРИМІТКА. Час роботи можна змінити під час тренування, натиснувши кнопку "TIME +/-". Натисніть кнопку UP (ВВЕРХ) або DOWN (ВНИЗ), щоб змінити час тренування. Натисніть ENTER, щоб розпочати тренування.

FOCUS PROGRAMS (ФОКУСНІ ПРОГРАМИ):

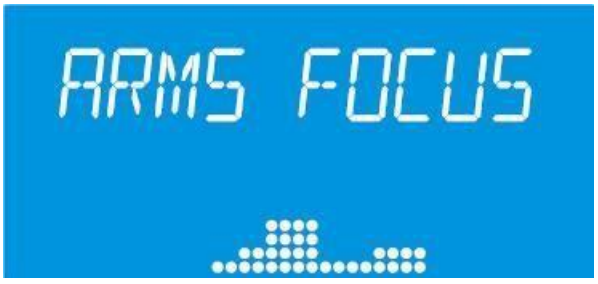

Тренажер CS2 має 2 фокусних програми тренування на верхню частину тіла (фокус на верхню частину тіла, фокус на руки). Під час тренування комп'ютер подає звуковий сигнал, а прокручувань повідомлення надасть вам інструкції.

Перелік повідомлень та їх визначення описані нижче:

INVERTED HANDLES (ПОВЕРНУТІ РУЧКИ): Розмістіть ручки в перевернутому положенні. Фокус буде зосереджено на біцепсах та тріцепсових м'язах.
UPRIGHT HANDLES (ВЕРТИКАЛЬНІ РУЧКИ): Розмістіть ручки в вертикальному положенні. Фокус буде зосереджено на ваших суглобах та спині.

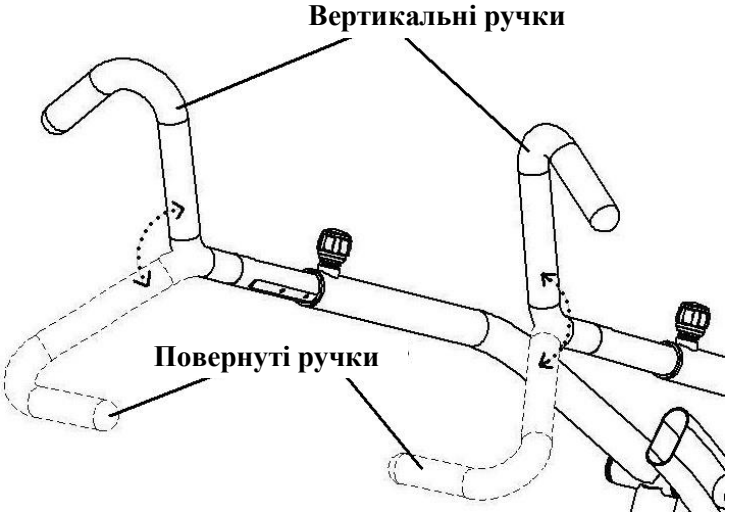

FEET ON PEDALS (НОГИ НА ПЕДАЛЯХ): Розташуйте ноги на рухомі педалі.
FEET ON PEGS (НОГИ НА ПІДНІЖКАХ): Розташуйте ноги на підніжці. Кругла трубка розташована на передній панелі тренажера.
PALMS UP (ДОЛОНІ ВГОРУ): У режимі повернутих ручок тримайте руки вгорі, щоб зосереджувати тренування на м'язи біцепса.
PALMS DOWN (ДОЛОНІ ВНИЗ): У режимі повернутих ручок тримайте руки вгорі донизу, щоб зосередити тренування на м’язи трицепаса.

ПРОГРАМИ КОНТРОЛЮ СЕРЦЕВОГО РИТМУ:
Програми контролю серцевого ритму дозволяють користувачеві зберігати частоту серцевих скорочень у діапазоні під час тренування. Комп'ютер автоматично налаштовує RESISTANCE (ОПІР), щоб зберегти серцебиття користувача у вибраному діапазоні. Існує дві програми контролю частоти серцевих скорочень.
FAT BURN: Підтримує частоту серцевих скорочень на 65% від максимально рекомендованого вами віку.
CARDIO:Підтримує частоту серцевих скорочень на 80% від максимально рекомендованого вами віку.

Зверніться до таблиці, розташованої в середині консолі для рекомендованої частоти серцевих скорочень. Орієнтовне значення залежить від віку користувачів, проте ви завжди повинні проконсультуватися з лікарем перед початком програм серцебиття.

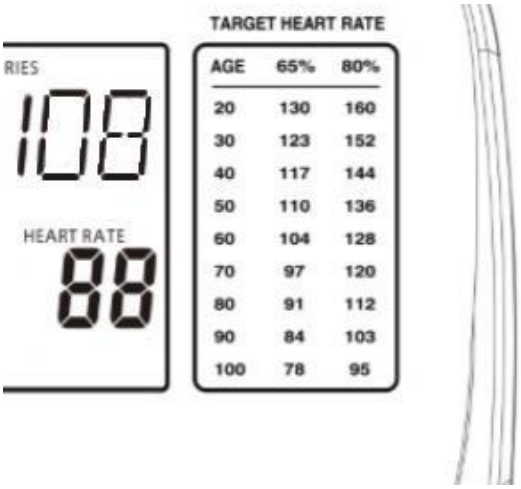

ПРИМІТКА. Програми контролю серцевого ритму повинні виконуватися лише за допомогою нагрудного ремінця.

Щоб замовити нагрудний ремінець, зателефонуйте компанії Inspire Fitness за номером (877) 738-1729.

НАЛАШТУВАННЯ ПРОГРАМИ СЕРЦЕВОГО РИТМУ

- Натисніть кнопку PROGRAMS (ПРОГРАМИ) і натисніть кнопку UP (ВВЕРХ) або DOWN (ВНИЗ), щоб знайти HEART RATE (СЕРЦЕВИЙ РИТМ). Натисніть кнопку ENTER.
- Натисніть кнопку UP (ВВЕРХ) або DOWN (ВНИЗ) для перемикання між FAT BURN та CARDIO. Натисніть кнопку ENTER, щоб вибрати.
- AGE (ВІК): Натисніть кнопку UP (ВВЕРХ) або DOWN (ВНИЗ), щоб вибрати ваш вік. Натисніть кнопку ENTER, щоб прийняти вік і перейти до WORKOUT TIME (ЧАС ТРЕНУВАННЯ).
- WORKOUT TIME (ЧАС ТРЕНУВАННЯ): Натисніть кнопку UP (ВВЕРХ) або DOWN (ВНИЗ), щоб вибрати WORKOUT TIME (ЧАС ТРЕНУВАННЯ). Натисніть кнопку ENTER, щоб прийняти WORKOUT TIME (ЧАС ТРЕНУВАННЯ) й розпочати 3-хвилинну розминку.

Кожна програма контролю серцевого ритму включає в себе 3-хвилинну розминку та 5-ти хвилинний відпочинок, крім вибраного часу тренування.

ПРИМІТКА: Під час програми контролю серцевого ритму натисніть кнопку UP (ВВЕРХ) або DOWN (ВНИЗ) для регулювання частоти серцевого ритму. RESISTANCE (ОПІР) не можна безпосередньо контролювати під час програми контролю частоти серцевих скорочень.

НАЛАШТУВАННЯ ФОКУСНИХ ПРОГРАМ:

- Натисніть кнопку PROGRAMS (ПРОГРАМИ). Натисніть кнопку UP (ВВЕРХ) або DOWN (ВНИЗ), щоб прокрутити PROGRAMS (ПРОГРАМИ).
  - UPPER BODY FOCUS (ФОКУС НА ВЕРХНЮ ЧАСТИНУ ТІЛА): Зосередження уваги на тренуванні верхньої частини тіла, включаючи груди, спину та руки. Також включає тренування нижньої частини тіла.
  - ARMS FOCUS (ФОКУС НА РУКИ): Зосередження уваги на тренуванні верхньої частини тіла. Ноги залишаються на підніжках.

- Після вибору фокусної програми натисніть кнопку START.

- LEVEL (РІВЕНЬ): Натисніть кнопку UP (ВВЕРХ) або DOWN (ВНИЗ), щоб встановити максимальний рівень опору. Під час тренування опір не перевищить цей рівень. Ви можете налаштувати максимальний опір під час тренування. Натисніть ENTER, щоб визначити максимальний рівень опору. Натисніть STOP / RESET, щоб повернутися до вибору PROGRAM (ПРОГРАМ).

- WORKOUT TIME (ЧАС ТРЕНУВАННЯ): Натисніть кнопку UP (ВВЕРХ) або DOWN (ВНИЗ), щоб встановити загальну тривалість тренування. Натисніть кнопку ENTER, щоб прийняти час тренування та розпочати тренування. Натисніть кнопку STOP / RESET, щоб повернутися до LEVEL (РІВЕНЬ). ENTER, щоб розпочати тренування.

USERS (КОРИСТУВАЧІ)

Існує можливість 4 різним користувачам вводити особисту інформацію та зберігати дані тренування. Комп'ютер зберігає загальну кількість тренувань користувачів, щоб стежити за накопиченими даними користувачів (загальний час тренування, загальна відстань, загальна кількість калорій).

- При запуску, натисніть кнопку USER (КОРИСТУВАЧ).

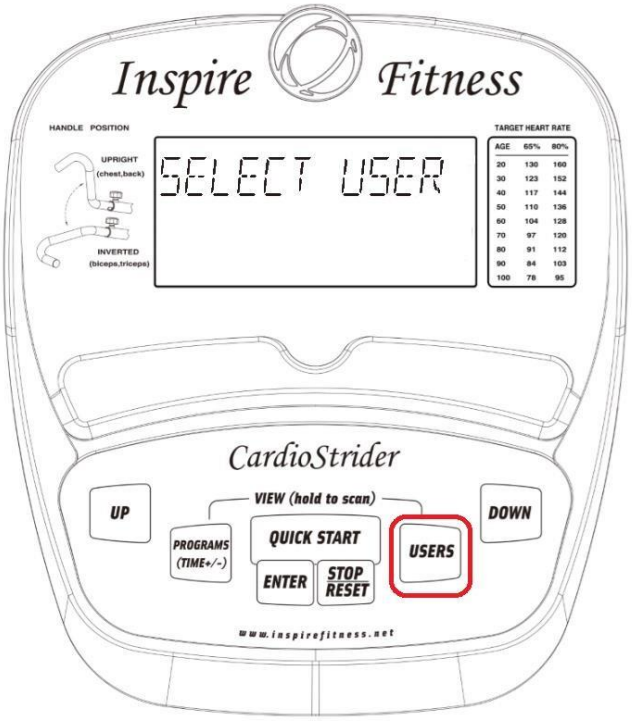

- Натисніть кнопку UP (ВВЕРХ) або DOWN (ВНИЗ), щоб переключитися між USER 1 – USER 4

- Натисніть кнопку QUICK START, щоб негайно розпочати тренування для даного користувача. (Якщо для користувача немає даних, комп'ютер запропонує вам CHANGE USER SETTINGS/ЗМІНИТИ НАЛАШТУВАННЯ КОРИСТУВАЧА).
- Натисніть кнопку STOP/RESET, щоб повернутися до головного дисплею.
- Натисніть кнопку ENTER, щоб увійти в CHANGE USER SETTINGS/ЗМІНИТИ НАЛАШТУВАННЯ КОРИСТУВАЧА) (СТОРІНКА 23).

- Натисніть та *утримуйте* кнопку ENTER протягом 2 секунд, щоб увійти в USER DATA (ДАНІ КОРИСТУВАЧА) (СТОРІНКА 24)

CHANGE USER SETTINGS (ЗМІНИТИ НАЛАШТУВАННЯ КОРИСТУВАЧА)

- GENDER (СТАТЬ): повідомлення відображає “GENDER” 1 раз, потім відображається “FEMALE”. Натискайте кнопки UP (ВВЕРХ) або DOWN (ВНИЗ), щоб перемикатися між жінкою та чоловіком. Натисніть кнопку ENTER, щоб прийняти налаштування та перейти до вибору віку. Натисніть кнопку RESET, щоб повернутися до CHANGE USER SETTINGS/ЗМІНИТИ НАЛАШТУВАННЯ КОРИСТУВАЧА).

- AGE (ВІК): повідомлення відображає “AGE 40”. Натискайте кнопки UP (ВВЕРХ) або DOWN (ВНИЗ), щоб відрегулювати значення віку з кроком на 1 рік. Натисніть кнопку ENTER, щоб прийняти налаштування і перейти до вибору ваги. Натисніть кнопку STOP / RESET, щоб повернутися до GENDER (СТАТЬ).

- WEIGHT (ВАГА: повідомлення відображає “WEIGHT 175”. Натискайте кнопки UP (ВВЕРХ) або DOWN (ВНИЗ), щоб відрегулювати значення ваги зі збільшенням на 5 фунтів. Натисніть кнопку ENTER, щоб прийняти значення ваги й перейти до PROGRAM SELECTION (ВИБІР ПРОГРАМИ). Натисніть кнопку STOP / RESET, щоб повернутися до AGE (ВІК).

- PROGRAM SELECTION (ВИБІР ПРОГРАМИ):
  Дивіться Program Selection (Вибір програми) на сторінці 17.

USER DATA (ДАНІ КОРИСТУВАЧА):
Повідомлення відображає “USER DATA” (“ДАНІ КОРИСТУВАЧА”) 1 раз. Натискайте кнопки UP (ВВЕРХ) або DOWN (ВНИЗ) для перемикання між “ACCUMULATED” (“ЗБЕРЕЖЕНІ”) та “CHANGE NAME” (“ЗМІНИТИ ІМ’Я”). Натисніть кнопку ENTER.

‘CHANGE NAME’(ЗМІНИТИ ІМ’Я): USER (КОРИСТУВАЧ) 1-4 може бути змінений на ім’я користувача.

- Натискайте кнопки UP (ВВЕРХ) або DOWN (ВНИЗ), щоб вибрати букву (або номер).
- Натисніть кнопку ENTER, щоб прийняти букву (або номер) і перейти до наступного пункту.
- Натисніть кнопку RESET, щоб повернутися до попереднього пункту.
- Миготливе підкреслення (“_”) використовується для відображення поточного розташування.
- Можна використовувати максимум 8 буквено-цифрових символів.
- Після натиснення кнопки START, USER NAME (ІМ'Я КОРИСТУВАЧА) встановлено.

‘ACCUMULATED’(ЗБЕРЕЖЕНІ): Дані тренування USER (КОРИСТУВАЧА) зберігаються в пам'яті комп'ютера після кожного тренування та додаються до підсумкових даних для цього користувача. Користувач може переглянути підсумки тренування: TOTAL WORKOUT TIME/ЗАГАЛЬНИЙ ЧАС ТРЕНУВАННЯ (хвилини), TOTAL DISTANCE/ЗАГАЛЬНА ВІДСТАНЬ (милі), TOTAL CALORIES/ЗАГАЛЬНА КІЛЬКІСТЬ КАЛОРІЙ (калорії).

- Натискайте кнопки UP (ВВЕРХ) або DOWN (ВНИЗ), щоб перемикатися між даними WORKOUT TIME/ЧАС ТРЕНУВАННЯ*(хвилини),* DISTANCE/ВІДСТАНЬ(*милі*), CALORIES/КАЛОРІЇ*(калорії*).
- Натисніть кнопку RESET, щоб повернутися до USER DATA (ДАНІ КОРИСТУВАЧА).
- Натисніть кнопку ENTER, щоб скинути збережені дані. Повідомлення відображає “RESET DATA” 1 раз.
- Повідомлення відображає “ NO”. Натискайте кнопки UP (ВВЕРХ) або DOWN (ВНИЗ), щоб перемикатися між NO/HI або YES/ТАК.
- Натисніть кнопку ENTER на YES/ТАК, щоб скинути дані на 0 й повернутися до USER DATA (ДАНІ КОРИСТУВАЧА).
- Натисніть кнопку START на NO/HI, щоб скасувати скидання даних й повернутися до USER DATA (ДАНІ КОРИСТУВАЧА).
- Натисніть кнопку RESET, щоб повернутися до USER DATA (ДАНІ КОРИСТУВАЧА).

Ексклюзивний представник в Україні:
Група Компаній «Інтер Атлетика»
ТОВ «Фітнес Трейдінг»
Центральний офіс:
08292, Україна, м. Буча, вул. Інститутська, 17б
тел./факс: +38 (044) 391-3355, 391-3121

Виставковий центр:
04119, Україна, м. Київ, вул. Мельникова, 48
тел./факс: +38 (044) 592-0033
www.interatletika.com
e-mail: prof@interatletika.com
info@interatletika.com

ПЕРЕЛІК ДЕТАЛЕЙ

№	Номер деталі	Опис	Детальний опис	К-ть	Од. вим.
1	RC800-360-002	Опорна трубка сидіння		1	шт
8	RC800-401-002	Спинка сидіння		1	набір
9	BC830-881-006J	Пляшка для води/Тримач	Кваліфікований LMBG	1	шт
16	0116-706-002	Стопорна шайба	φ6 Чорне цинкове покриття	4	шт
17	RC802-630-001/E	Гвинт	M5*10	4	шт
19	RC802-630-001	Консоль	Вер.2013	1	шт
21	RC800-330-004	Права рукоятка		1	шт
23	TR511-561-038	Гвинт з шайбою	M4*8, Чорний цинк	8	шт
24	RC800-801-002	Права бокова кришка		1	шт
27	0111-408-718	Болт	M8*70	4	шт
28	RC800-341-002	Задній стабілізатор		1	шт
29	0116-608-008	Вигнута шайба	φ8,	18	шт
30	0110-308-008	Гайка	M8,	4	шт
31	0113-008-168	Гвинт	M8*16	33	шт
32	0116-308-010	Пружинна шайба	φ8	24	шт
33	0116-008-010	Плоска шайба	φ8	19	шт
34	RC802-200-001	Основна рама	Вер.2013	1	шт
35	RC800-401-001	Сидіння		1	шт
36	RC800-801-001	Ліва бокова кришка		1	шт
37	RC802-630-001/F	Нижній провід датчика	Вер.2013	1	шт
39	RC800-350-001	Датчик серцевого ритму		1	шт
42	RC800-330-003	Ліва рукоятка		1	шт
43	0111-008-208A	Шестигранний гвинт	M8*20	4	шт
44	0116-208-508A	Плоска шайба	φ8*φ28	4	шт
47	RC800-300-002	Правий поворотний кронштейн		1	шт
48	RC800-801-015	Гвинт	M6*12	2	шт
49	0113-105-108	Гвинт	M5*10	6	шт
51	RC800-801-202	Штифт	Чорний	2	шт
52	0110-412-599	Фланцева гайка	M12*1.25	2	шт
53	RC800-801-010	Ліва верхня педаль		1	шт
54	RC800-300-001	Лівий поворотний кронштейн		1	шт
55	RC800-310-002	Трубка правої педалі		1	шт
56	0114-742-198	Саморізний гвинт	ST4.2*19	30	шт
57	0114-142-088	Саморізний гвинт	ST4.2*8, F-тип	24	шт
58	RC800-801-013	Права нижня кришка педалі		1	набір
59	RC800-801-012	Права верхня кришка педалі		1	набір

61	RC800-801-020	Регулювання підніжки	M10	1	шт
62	RC800-340-001	Трубка переднього стабілізатора		1	шт
63	RC800-301-009	Втулка	φ48*18	2	шт
64	RC800-801-011	Ліва нижня кришка педалі		1	набір
65	RC800-310-001	Трубка лівої педалі		1	шт
70	RC800-380-002	Правий замок рукоятки		1	шт
75	RC800-370-001	Опорна рама сидіння		1	шт
80	RC800-380-001	Лівий замок рукоятки		1	шт
81	RM610-881-101	Буферна підкладка	30*30*15	1	шт
82	RC800-201-019	Рейка	Хром	1	шт
84	0114-129-068	Саморізний гвинт	ST2.9*6	6	шт
85	RC802-630-001/I	Головний кабель	Вер.2013	1	шт
86	RC800-801-009	Кришка рейки		1	шт
91	RC800-801-004	Головна права кришка		1	шт
92	RC802-391-002	Правий верхній монтажний кронштейн	δ 2.0 (вер.2013)	1	шт
93	BE760-881-001B	Кришка диска	φ80	2	шт
96	RC800-221-005	Шестигранна гайка	M16*1.0	1	шт
97	RC800-221-004	Прокладка 3		1	шт
98	0200-310-53	Підшипник	6004ZZ	2	шт
99	RC800-221-002	Прокладка 1		1	шт
100	BC770-801-011	Кронштейн датчика		1	шт
101	RC802-630-001/J	Кабель датчика швидкості		1	шт
104	RC802-220-002	Комплект шківів, алюміній	φ260,J6,вер.2013	1	шт
106	0249-200-46	Ремінь	460, J6	1	шт
109	RC802-630-001/K	Кабель джерела живлення	вер.2013	1	шт
110	RC802-391-001	Лівий верхній монтажний кронштейн	δ 2.0 , вер.2013	1	шт
111	RC800-801-003	Головна ліва кришка		1	шт
112	RC800-391-004	Правий нижній монтажний кронштейн	δ 2.0 , вер.2013	1	шт
113	0114-142-198	Гвинт	ST4.2*19	3	шт
115	RC802-630-001/L	Нижня панель управління	Вер.2013	1	шт
116	RC800-801-005	Ліва кришка основної трубки		1	шт
117	RC800-801-007	Ліва передня кришка		1	шт
118	BC680-801-010A	Заглушка		2	шт
119	0113-706-162	Гвинт	M6*16 , вер.2013	4	шт
120	CE-S05-000/RC800-230-001	EMS Маховик /Натяжне колесо	9 кг, вер.2013	1	набір
127	RC802-391-003	Лівий нижній монтажний кронштейн	δ 2.0 , вер.2013	1	шт
128	RC800-801-008	Права передня кришка		1	шт
129	RC800-801-006	Права кришка основної трубки		1	шт

130	RC802-630-001/M	Адаптер живлення	А-тип , 110/220 В АС	1	шт
131	RC800-391-007	Пластикова втулка	Ф10*41.5	1	шт
132	0114-142-558	Саморізний гвинт	ST4.2*55	1	шт
134	0114-742-068	Гвинт	ST4.2*6, F-тип	6	шт
135	RC800-561-005	Замок безпеки від дітей	Ф2.5*Ф8*156	1	набір
137	RC802-891-002	Комплект обладнання	вер.2013	1	набір
138		Інструмент для видалення	S19	1	набір
139	0113-208-708	Гвинт	M8*70	1	шт
140	0110-808-008	Нейлонова гайка	M8	1	шт
141	BTBRCCP00114	Наклейка INSPIRE CS2	190*18мм	2	шт
142	RC802-240-002	Педаль/Пускова рукоятка		2	набір
143	RC802-350-002	Ручка датчика серцевого ритму		1	набір
144	0113-306-128	Гвинт із плоскою головою	M6*12/Чорний цинк	4	шт
145	RC802-630-001	Провід датчика пульсу		2	шт
146	0110-406-003	Фланцева гайка	M6	4	шт
147	0113-104-108	Гвинт	M4*10	4	шт

АЛЬТЕРНАТИВНІ ВАРІАНТИ ПІДКЛЮЧЕННЯ *(замовляються окремо)*

ТИП	НОМЕР ДЕТАЛІ	КРАЇНИ	ФОТО
А-тип	*RC802-631-002 (в комплекті з трансформатором)*	США, Японія, Філіппіни, Канада, Колумбія, Еквадор, Гондурас, Мексика, Панама, Перу, Тайвань	
I-тип	RC802-631-003	Австралія, Нова Зеландія, Китай	
С-тип	RC802-631-004	Європа, Аргентина, Росія, Бразилія, Єгипет, Індія, Індонезія, Ізраїль, Пакистан, Південна Корея, Південна Африка	
G-тип	RC802-631-005	Великобританія, Гонконг, Сінгапур	

Ексклюзивний представник в Україні:
Група Компаній «Інтер Атлетика»
ТОВ «Фітнес Трейдінг»
Центральний офіс:
08292, Україна, м. Буча, вул. Інститутська, 17б
тел./факс: +38 (044) 391-3355, 391-3121

Виставковий центр:
04119, Україна, м. Київ, вул. Мельникова, 48
тел./факс: +38 (044) 592-0033
www.interatletika.com
e-mail: prof@interatletika.com
info@interatletika.com

Детальна схема 1

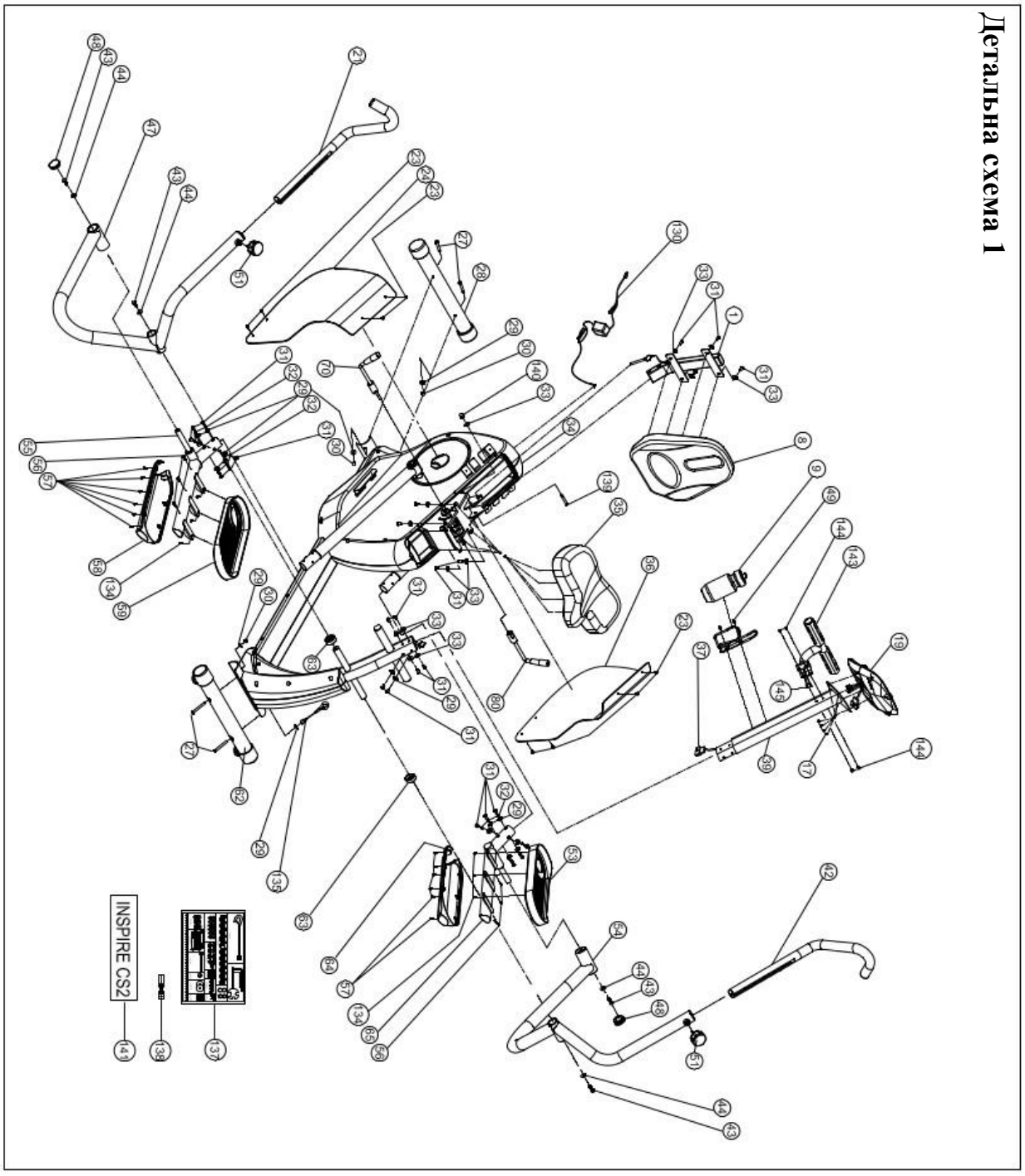

Ексклюзивний представник в Україні:
Група Компаній «Інтер Атлетика»
ТОВ «Фітнес Трейдінг»
Центральний офіс:
08292, Україна, м. Буча, вул. Інститутська, 17б
тел./факс: +38 (044) 391-3355, 391-3121

Виставковий центр:
04119, Україна, м. Київ, вул. Мельникова, 48
тел./факс: +38 (044) 592-0033
www.interatletika.com
e-mail: prof@interatletika.com
info@interatletika.com

Детальна схема 2

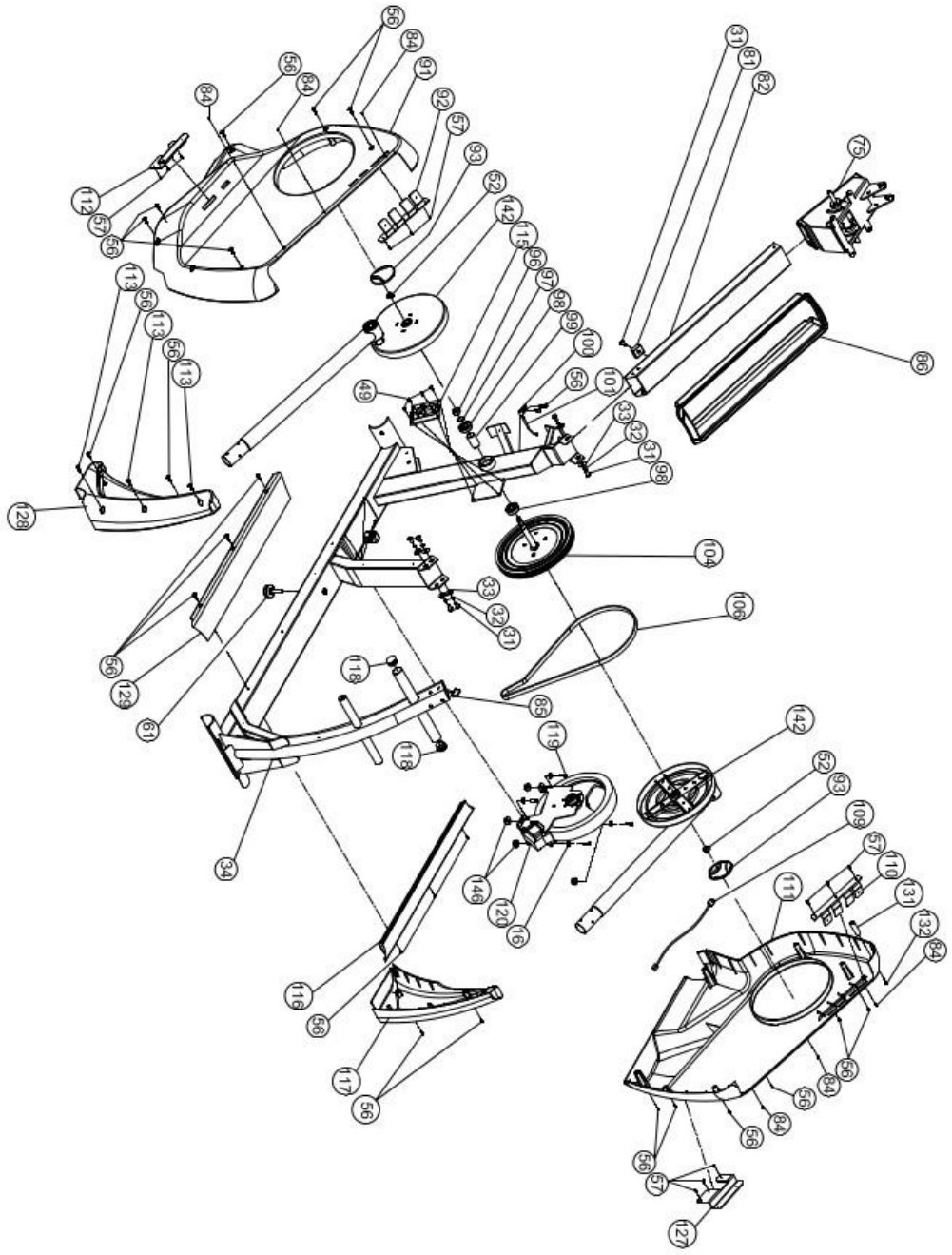

Ексклюзивний представник в Україні:
Група Компаній «Інтер Атлетика»
ТОВ «Фітнес Трейдінг»
Центральний офіс:
08292, Україна, м. Буча, вул. Інститутська, 17б
тел./факс: +38 (044) 391-3355, 391-3121

Виставковий центр:
04119, Україна, м. Київ, вул. Мельникова, 48
тел./факс: +38 (044) 592-0033
www.interatletika.com
e-mail: prof@interatletika.com
info@interatletika.com

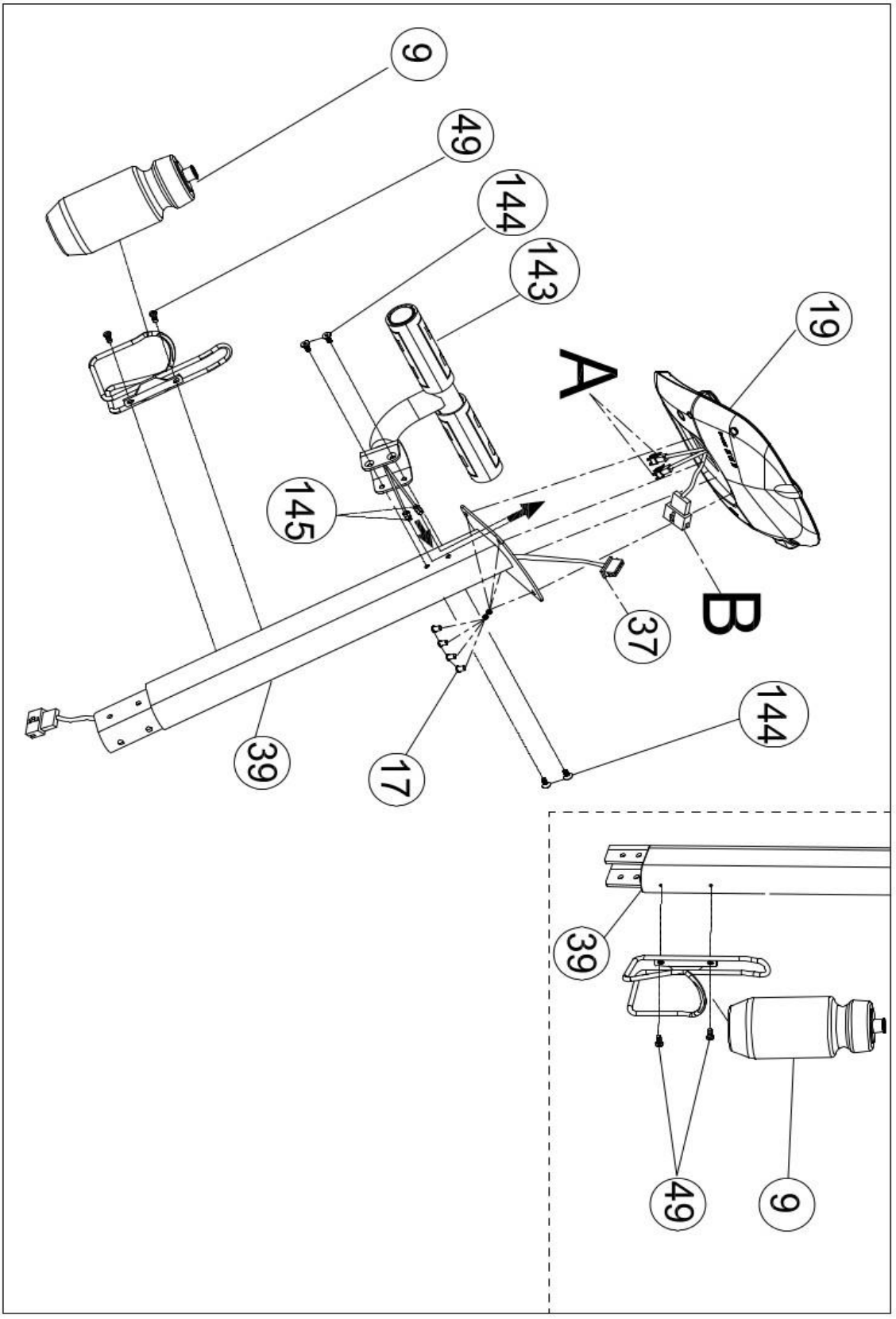

Ексклюзивний представник в Україні:
Група Компаній «Інтер Атлетика»
ТОВ «Фітнес Трейдінг»
Центральний офіс:
08292, Україна, м. Буча, вул. Інститутська, 17б
тел./факс: +38 (044) 391-3355, 391-3121

Виставковий центр:
04119, Україна, м. Київ, вул. Мельникова, 48
тел./факс: +38 (044) 592-0033
www.interatletika.com
e-mail: prof@interatletika.com
info@interatletika.com

Гарантія

Гарантія поширюється на продукти Inspire **Cardio**, вироблені або розповсюджені Health In Motion LLC.

ГАРАНТІЯ:
10 РОКІВ НА РАМУ (CS2)
Включає в себе основну раму та зварювання

3 РОКИ НА ДЕТАЛІ (всі кардіо одиниці):
За винятком фарби та обробки (за винятком пошкоджених з коробки)

1 РІК ЕКСПЛУАТАЦІЇ (всі кардіо одиниці)

ЗАГАЛЬНА КОМЕРЦІЙНА ГАРАНТІЯ
10 РОКІВ НА РАМУ
Включає в себе основну раму та зварювання

1 РІК НА ДЕТАЛІ:
За винятком фарби та обробки (за винятком пошкоджених з коробки)

1 РІК ЕКСПЛУАТАЦІЇ

Inspire Fitness гарантує, що Продукт, який ви придбали для некомерційного, особистого, сімейного або побутового використання, від Health In Motion LLC або від авторизованого торговельного посередника Inspire не має дефектів протягом гарантійного періоду використання. Ваша квитанція, на якій вказана дата придбання продукту, є вашим доказом дати придбання. Дана гарантія поширюється лише на вас, оригінального покупця. Квитанція не підлягає передачі нікому, хто згодом купує Продукт від вас. Дана гарантія стає дійсною лише тоді, коли Продукт буде зібраний / встановлений відповідно до інструкцій / вказівок, що входять до Продукту.

Заміна та ремонт деталей
Під час гарантійного терміну Inspire Fitness без будь-яких додаткових витрат виконує ремонт або заміну Продукта, якщо він стає дефектним, несправним чи іншим чином не відповідає даній Гарантії, за звичайного некомерційного, особистого, сімейного та побутового використання. При ремонті продукту Inspire Fitness може замінити дефектні деталі за допомогою експлуатованих використаних деталей, які є еквівалентними новим деталям у продуктивності або новим деталям. Усі замінені частини та продукти, що замінені за цією гарантією, стануть власністю Inspire Fitness. Inspire Fitness залишає за собою право змінювати специфікації будь-якої частини, щоб охоплює існуючу гарантію.

Процедура обслуговування
Щоб отримати гарантійні деталі, ви повинні повернути деталі Inspire Fitness або авторизованому дистриб'ютору Inspire Fitness в оригінальному контейнері (або еквіваленті). Ви повинні передплатити будь-які витрати на доставку, податки або будь-які інші витрати, пов'язані з транспортуванням Продукту. Крім того, ви несете відповідальність за страхування будь-якого продукту, відправленого чи поверненого. Ви берете на себе ризик втрати під час відвантаження. Ви повинні надати Inspire Fitness документи, що підтверджують придбання (включаючи дату покупки, модель та серійний номер). Будь-яке підтвердження щодо зміни, стирання або підробки документів, що підтверджують придбання, призведе до втрати цієї Гарантії.

Умови та винятки
Ця гарантія не поширюється на будь-який продукт, який не був придбаний у компанії Inspire Fitness або у авторизованого дилера Inspire Fitness. Ця Гарантія не поширюється на будь-який Продукт, який був пошкоджений або дефектний; (А) в результаті аварії; (Б) використанням частин, не вироблених або проданих Inspire Fitness; (В) шляхом зміни Продукту; (Г) в результаті надання послуг будь-яким іншим, окрім Inspire Fitness, або уповноваженим постачальником гарантійного обслуговування Inspire Fitness; (Ґ) продукт, який обслуговується не належним чином (виконуйте графік технічного обслуговування, встановлений на виріб). Якщо який-небудь товар, який подано на гарантійне обслуговування, вважається неприйнятним, буде нарахована вартість ремонту, і ремонт буде зроблений.

Ексклюзивний представник в Україні:
Група Компаній «Інтер Атлетика»
ТОВ «Фітнес Трейдінг»
Центральний офіс:
08292, Україна, м. Буча, вул. Інститутська, 17б
тел./факс: +38 (044) 391-3355, 391-3121

Виставковий центр:
04119, Україна, м. Київ, вул. Мельникова, 48
тел./факс: +38 (044) 592-0033
www.interatletika.com
e-mail: prof@interatletika.com
info@interatletika.com

Дисклеймер

ЗА ВИНЯТКОМ, ЩО ВИЗНАЧЕНО В ДАНІЙ ГАРАНТІЇ, HEALTH IN MOTION НЕ НАДАЄ ІНШИХ ГАРАНТІЙ; ПРЯМИХ АБО НЕПРЯМИХ. HEALTH IN MOTION ВІДМОВЛЯЄТЬСЯ ВІД УСІХ ГАРАНТІЙ, ЩО НЕ ЗАЯВЛЯЮТЬСЯ ЦІЄЮ ГАРАНТІЄЮ. БУДЬ-ЯКІ ПРЯМІ ГАРАНТІЇ, ЯКІ МОЖУТЬ БУТИ НАКЛАДЕНІ ЗАКОНОМ, ОБМЕЖЕНІ УМОВАМИ ДАНОЇ ГАРАНТІЇ. HEALTH IN MOTION НЕ НЕСЕ ВІДПОВІДАЛЬНОСТІ ЗА ВИПАДКОВІ ТА ПОБІЧНІ ЗБИТКИ. HEALTH IN MOTION НЕ НЕСЕ ВІДПОВІДАЛЬНОСТІ ЗА РЕМОНТ АБО ЗАМІНИ БУДЬ-ЯКИХ ДЕТАЛЕЙ ПІСЛЯ ДАТИ ВИГОТОВЛЕННЯ, НЕПРАВИЛЬНОГО ВИКОРИСТАННЯ, ЗНОШЕННЯ, ПОШКОДЖЕННЯ ПІД ЧАС ТРАНСПОРТУВАННЯ АБО МОНТАЖУ, ПОЖЕЖІ, ПОТОПУ АБО ІНШОГО. ДЕЯКІ ДЕРЖАВИ НЕ ДОЗВОЛЯЮТЬ ОБМЕЖЕННЯ НА ТРИВАЛІСТЬ ГАРАНТІЇ, АБО ОБМЕЖЕННЯ НЕПЕРЕДБАЧЕНИХ НЕПРЯМИМИ ЗБИТКАМИ, ТАКИМ ЧИНОМ, ВИЩЕЗГАДАНІ ОБМЕЖЕННЯ АБО ВИКЛЮЧЕННЯ МОЖУТЬ НЕ СТОСУВАТИСЯ ДО ВАС. Дана гарантія надає вам конкретні юридичні права, і ви також можете мати інші права, які можуть відрізнятися залежно від штату. Це єдина експрес-гарантія, яка застосовується для фірмових продуктів Inspire Fitness' "Inspire". Inspire Fitness не передбачає і не надає нікому повноваження взяти на себе жодну іншу експрес-гарантію.